Ministério da Mulher, da Família e dos Diretos Humanos
Secretaria Nacional de Políticas para Mulheres
Departamento de Políticas de Enfrentamento à Violência contra as Mulheres
SBS -Setor Bancário Sul, Quadra 02, Bloco H, Lote 8
CEP: 70.070-120 - Brasília
Telefone: (61) 2027 - 3672

Programa Mulher Segura e Protegida
Implantação da Casa da Mulher Brasileira

ESPECIFICAÇÕES DE MOBILIÁRIO

ARMÁRIOS

1. CARACTERÍSTICAS

1.1 TIPO

Armário Alto e Baixo, com duas portas tipo charneira.

1.2 ESTRUTURA

Em chapa MDF, com espessura mínima de 18mm, revestida em ambas as faces com laminado melamínico de Baixa Pressão, superfície lisa, fosca, topos revestidos com perfil de PVC, mínimo de 2mm de espessura e sem bordas cortantes, na cor igual ao do laminado.

Todos os armários deverão ter o tampo com 25mm de espessura e borda frontal totalmente arredondada (180^0). Poderão ser em MDF revestidos com laminado melamínico de Alta Pressão com as bordas em postforming ou com pintura MDF da Sayerlack com acabamento texturizado, aplicação sobre duas demãos de primer da Sayerlack.

O fundo do armário deverá ser nivelado com a lateral e ter acabamento igual à parte frontal (laminado e perfil de PVC).

O tampo inferior deverá ter largura igual à largura total do móvel, de modo que as laterais do armário apoiem-se sobre o mesmo.

1.3 BASE

Em aço galvanizado, pintado com pintura eletrostática epoxi, cor cinza grafite PANTONE 432 U. (CH 14 - 1,90mm)

OBS: A base deverá ser um quadro (retângulo) fechado.

1.4 PRATELEIRAS

Em chapa de MDF, com espessura mínima de 15mm, revestida em ambas as faces com laminado melamínico de Baixa Pressão, superfície lisa, fosca, topos (todos os 04) revestidos com perfil de PVC , na mesma cor do laminado.

1.5 PASTA SUSPENSA

Nos armários deverá existir quadro com dispositivo dotado de corrediças telescópicas, para arquivamento lateral de pastas suspensas (posicionadas perpendicularmente à frente do armário). A estabilidade dos armários não poderá

ser comprometida quando o dispositivo estiver aberto em seu uso normal (com pastas cheias).

OBSERVAÇÃO:

- Os armários deverão ter trava para impedir abertura simultânea dos dispositivos de pastas suspensas.

- A estrutura de apoio da pasta suspensa deverá ter distância entre apoios de 392 mm.

- Variação admissível nas dimensões é de mais ou menos (+ ou -) 5mm (exceto para as gavetas).

1.6 PORTAS

Duas portas tipo charneira com abertura igual ou maior que 90º.

Em chapa de MDF, com espessura mínima de 15mm, revestidas ambas as faces com laminado melamínico de Baixa Pressão, superfície lisa, fosca, topos (todos) revestidos com perfil de PVC na mesma cor do laminado. Fixadas com dobradiças de pressão, tipo Plastipar, ou similar, niquelada.

1.7 PUXADOR

As portas serão dotadas de puxadores plásticos roliços, tipo alça.

1.8 FECHADURA E FECHO

Fechadura tipo cilindro, com rotação de 360^0, lingueta sem rotação, própria para armário de madeira, cromada, instalada em uma das folhas e dois ferrolhos tipo alça, fixados na parte inferior e superior interna da porta esquerda, Referência 809, da DATTI, ou similar.

1.9 PARAFUSOS

Todos os parafusos para fixação e montagem dos armários deverão ser do tipo "porcacilindrica" com rosca milimétrica.

Nos armários altos, a prateleira intermediária deverá ser fixada às laterais por 04 sistemas do tipo "minifix";

Os fundos dos armários deverão ser fixados às laterais por sistema do tipo "minifix".

Programa Mulher Segura e Protegida
Implantação da Casa da Mulher Brasileira

ESPECIFICAÇÕES DE MOBILIÁRIO

A fixação do tampo de base às laterais do armário deverá se dar por parafusos tipo "porca cilindrica" no sentido base/laterais.

A fixação das laterais do armário ao tampo superior (inferior ao sobre-tampo) deverá se dar por parafusos de cabeça chata com "porca cilíndrica" no sentido laterais/tampo. A lateral do armário deverá ser escareada no máximo em 2,5 mm, para abrigar totalmente a cabeça do parafuso, de modo que não existam ressaltos em relação à lateral do armário. A cabeça do parafuso deverá ser coberta por tampa plástica.

2. ITENS E DIMENSÕES

Armário Alto - 800 mm x 500mm x 1600 mm (largura x prof. x altura)

- SPM Armário Alto Prateleiras - com três prateleiras, sendo a prateleira intermediária fixa internamente mini-fix – **71.10.111.600052-5**;

- SPM Armário Alto Pasta Suspensa - com três dispositivos para pastas suspensas - **71.10.111.600053-5**;

Armário Baixo - 800 mm x 600mm x 730 mm (largura x prof. x altura)

- SPM Armário Baixo Prateleira - com uma prateleira – **71.10.111.600057**;

3. REFERÊNCIA CROMÁTICA

Laminado e PVC: Perstorp PP 25 officegray ou PANTONE 427 U.

Pintura da base metálica: epoxi pó, cinza grafite PANTONE 432 U.

OBS:

Qualquer outro elemento existente no conjunto do armário deverá acompanhar a cor do elemento principal.

OBSERVACÕES GERAIS:

1. Todos os armários deverão atender as dimensões estipuladas no item 2 retro. A tolerância admitida nas dimensões será de apenas ±1cm.

2. As prateleiras deverão ter altura regulável. Sendo que a prateleira intermediária é fixa.

3. Os armários não poderão apresentar quinas vivas e/ou cortantes.

Programa Mulher Segura e Protegida
Implantação da Casa da Mulher Brasileira

ESPECIFICAÇÕES DE MOBILIÁRIO

4. Os puxadores deverão acompanhar a cor do armário.

5. Todos os encabeçamentos com perfil de PVC não poderão apresentar ressaltos ou rebaixos.

6. Nos Armários Altos, para a fixação dos componentes da estrutura, utilizar parafusos com porcas cilíndricas, com apoio das laterais no tampo inferior.

7. O tampo superior deverá ser cavado para abrigar a lingueta do fecho interno.

Armário Alto

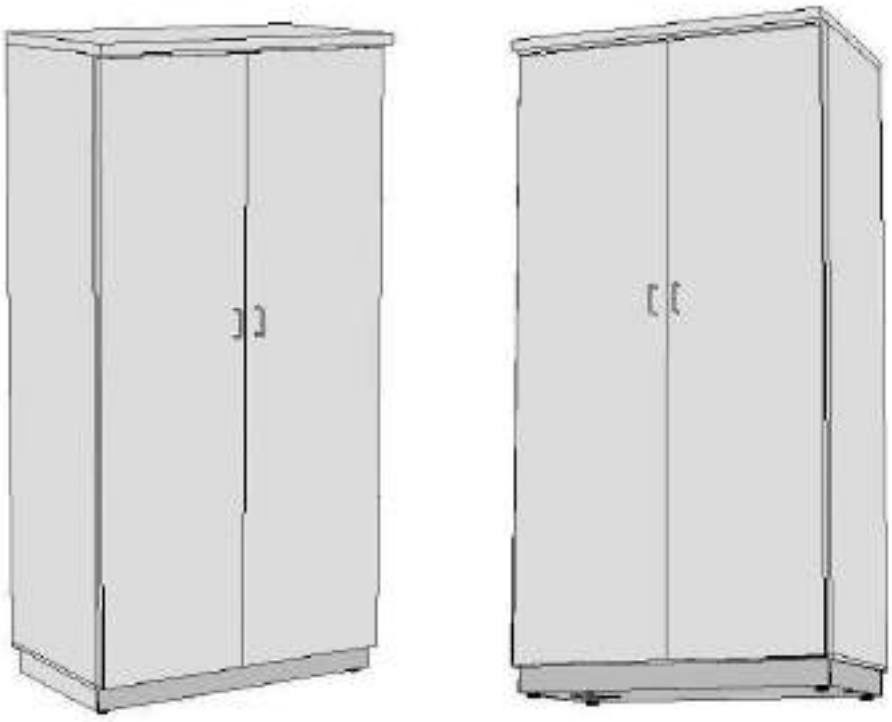

PERSPECTIVAS
ARMÁRIO - AM1 ao AA4
SEM ESCALA

Ministério da Mulher, da Família e dos Diretos Humanos
Secretaria Nacional de Políticas para Mulheres
Departamento de Políticas de Enfrentamento à Violência contra as Mulheres
SBS -Setor Bancário Sul, Quadra 02, Bloco H, Lote 8
CEP: 70.070-120 - Brasília
Telefone: (61) 2027 - 3672

Programa Mulher Segura e Protegida
Implantação da Casa da Mulher Brasileira

ESPECIFICAÇÕES DE MOBILIÁRIO

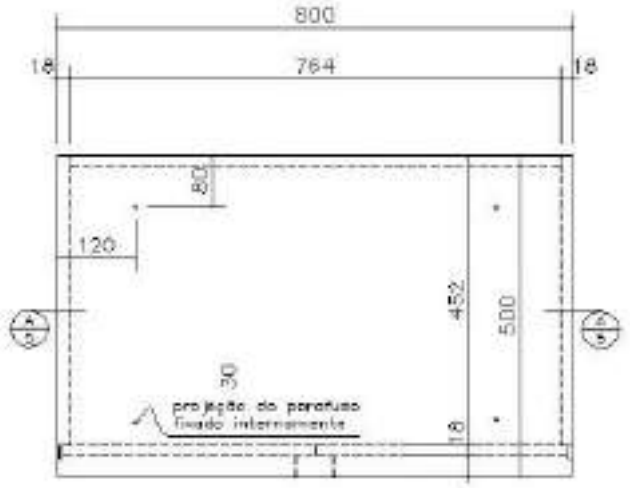

PLANTA BAIXA
TAMPO SUPERIOR
ESCALA 1:10

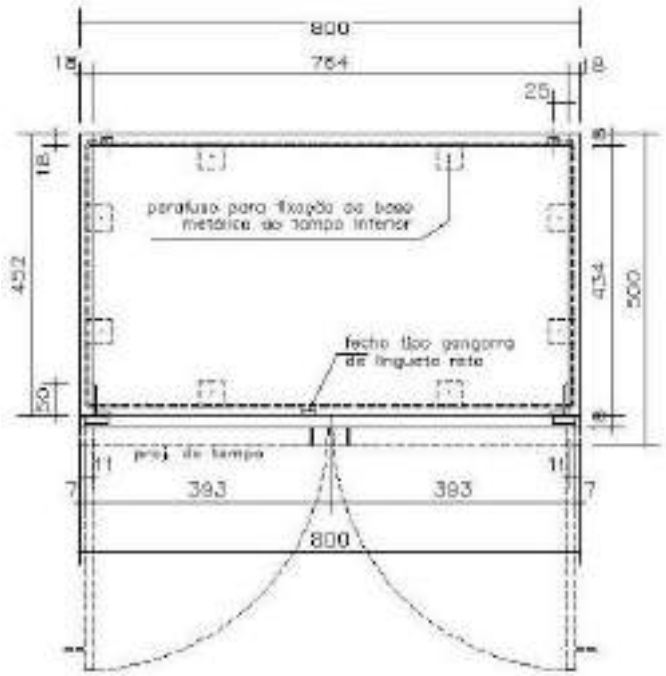

PLANTA BAIXA
TAMPO INFERIOR
ESCALA 1:10

Ministério da Mulher, da Família e dos Diretos Humanos
Secretaria Nacional de Políticas para Mulheres
Departamento de Políticas de Enfrentamento à Violência contra as Mulheres
SBS -Setor Bancário Sul, Quadra 02, Bloco H, Lote 8
CEP: 70.070-120 - Brasília
Telefone: (61) 2027 - 3672

Programa Mulher Segura e Protegida
Implantação da Casa da Mulher Brasileira

ESPECIFICAÇÕES DE MOBILIÁRIO

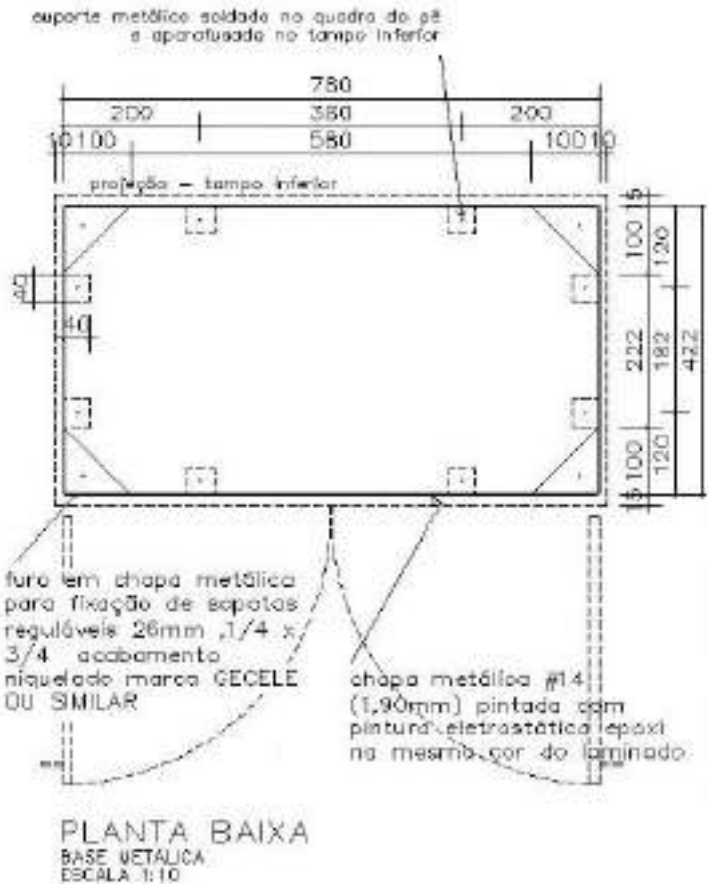

PLANTA BAIXA
BASE METÁLICA
ESCALA 1:10

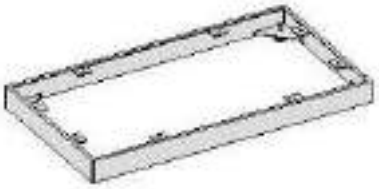

PERSPECTIVA
BASE METÁLICA
SEM ESCALA



PERSPECTIVA
BASE METÁLICA
SEM ESCALA

Ministério da Mulher, da Família e dos Diretos Humanos
Secretaria Nacional de Políticas para Mulheres
Departamento de Políticas de Enfrentamento à Violência contra as Mulheres
SBS -Setor Bancário Sul, Quadra 02, Bloco H, Lote 8
CEP: 70.070-120 - Brasília
Telefone: (61) 2027 - 3672

Programa Mulher Segura e Protegida
Implantação da Casa da Mulher Brasileira

ESPECIFICAÇÕES DE MOBILIÁRIO

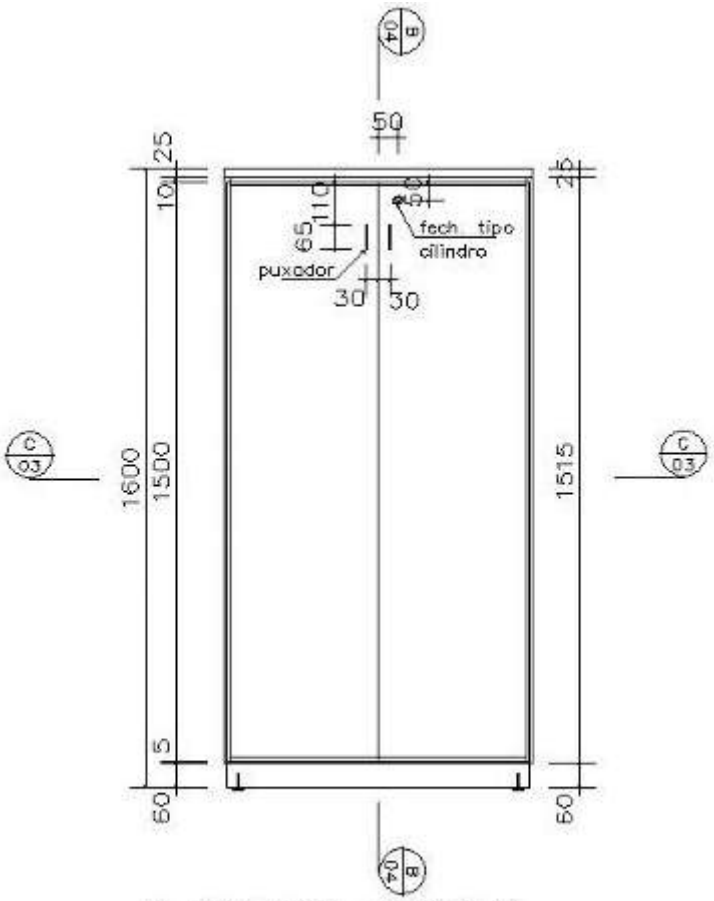

ELEVAÇÃO FRONTAL
ARMÁRIO ALTO – AA0 ao AA4
ESCALA 1:20

Ministério da Mulher, da Família e dos Diretos Humanos
Secretaria Nacional de Políticas para Mulheres
Departamento de Políticas de Enfrentamento à Violência contra as Mulheres
SBS -Setor Bancário Sul, Quadra 02, Bloco H, Lote 8
CEP: 70.070-120 - Brasília
Telefone: (61) 2027 - 3672

Programa Mulher Segura e Protegida
Implantação da Casa da Mulher Brasileira

ESPECIFICAÇÕES DE MOBILIÁRIO

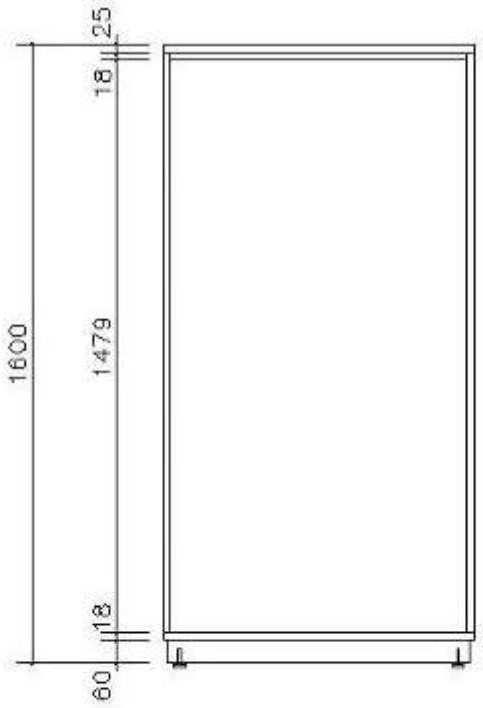

ELEVAÇÃO POSTERIOR
ARMÁRIO ALTO – AA0 ao AA4
ESCALA 1:20

Ministério da Mulher, da Família e dos Diretos Humanos
Secretaria Nacional de Políticas para Mulheres
Departamento de Políticas de Enfrentamento à Violência contra as Mulheres
SBS -Setor Bancário Sul, Quadra 02, Bloco H, Lote 8
CEP: 70.070-120 - Brasília
Telefone: (61) 2027 - 3672

Programa Mulher Segura e Protegida
Implantação da Casa da Mulher Brasileira

ESPECIFICAÇÕES DE MOBILIÁRIO

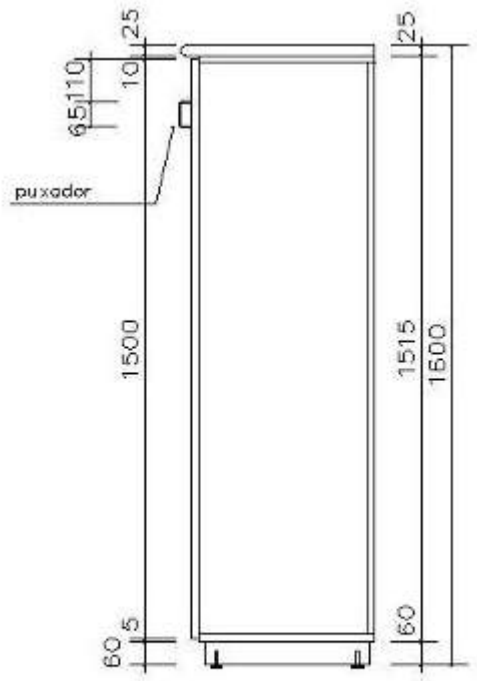

ELEVAÇÃO LATERAL
ARMÁRIO ALTO – AA0 ao AA4
ESCALA 1:20

Ministério da Mulher, da Família e dos Diretos Humanos
Secretaria Nacional de Políticas para Mulheres
Departamento de Políticas de Enfrentamento à Violência contra as Mulheres
SBS -Setor Bancário Sul, Quadra 02, Bloco H, Lote 8
CEP: 70.070-120 - Brasília
Telefone: (61) 2027 - 3672

Programa Mulher Segura e Protegida
Implantação da Casa da Mulher Brasileira

ESPECIFICAÇÕES DE MOBILIÁRIO

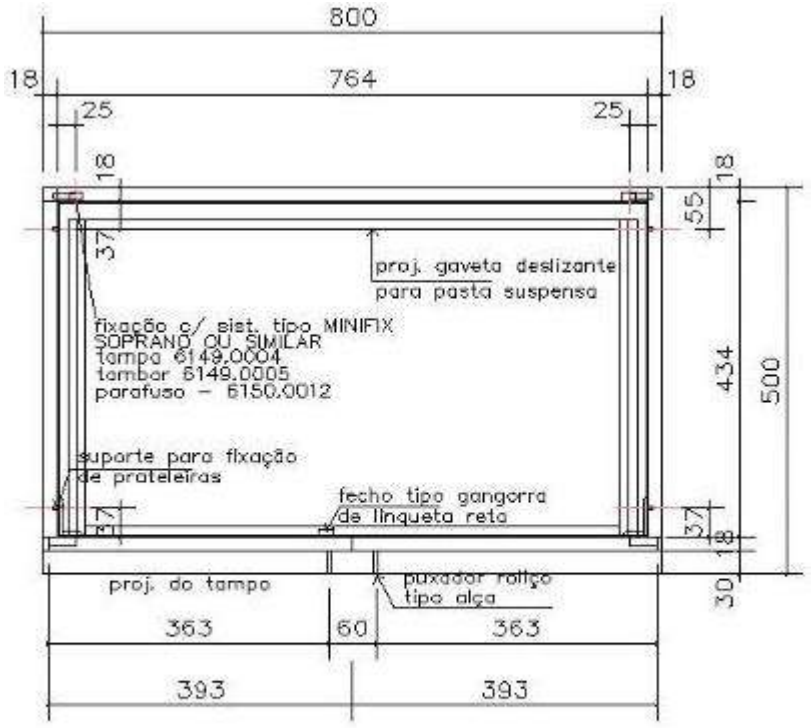

PLANTA BAIXA
CORTE HORIZONTAL CC
ESCALA 1:10

Ministério da Mulher, da Família e dos Diretos Humanos
Secretaria Nacional de Políticas para Mulheres
Departamento de Políticas de Enfrentamento à Violência contra as Mulheres
SBS -Setor Bancário Sul, Quadra 02, Bloco H, Lote 8
CEP: 70.070-120 - Brasília
Telefone: (61) 2027 - 3672

Programa Mulher Segura e Protegida
Implantação da Casa da Mulher Brasileira

ESPECIFICAÇÕES DE MOBILIÁRIO

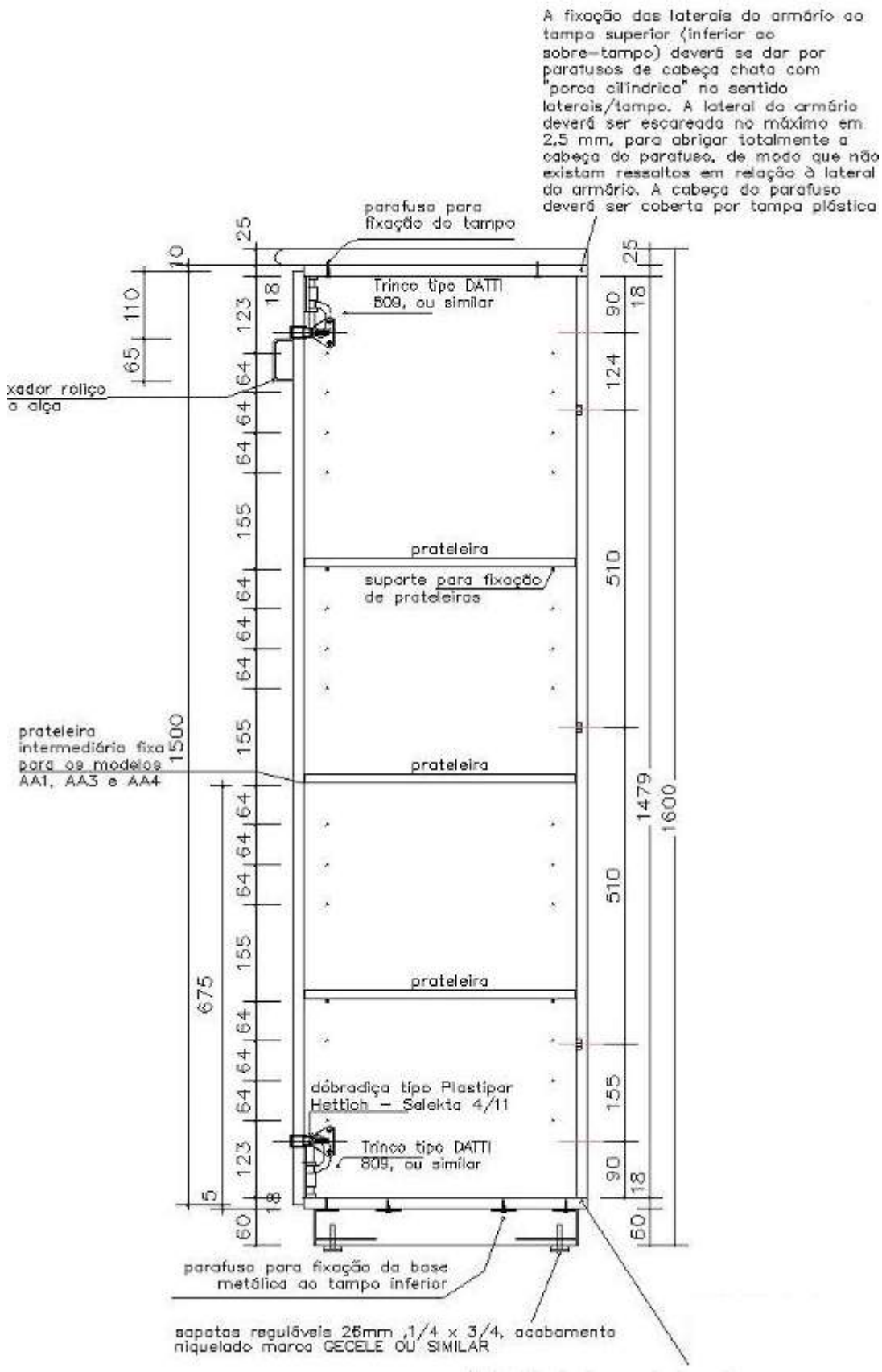

Ministério da Mulher, da Família e dos Diretos Humanos
Secretaria Nacional de Políticas para Mulheres
Departamento de Políticas de Enfrentamento à Violência contra as Mulheres
SBS -Setor Bancário Sul, Quadra 02, Bloco H, Lote 8
CEP: 70.070-120 - Brasília
Telefone: (61) 2027 - 3672

Programa Mulher Segura e Protegida
Implantação da Casa da Mulher Brasileira

ESPECIFICAÇÕES DE MOBILIÁRIO

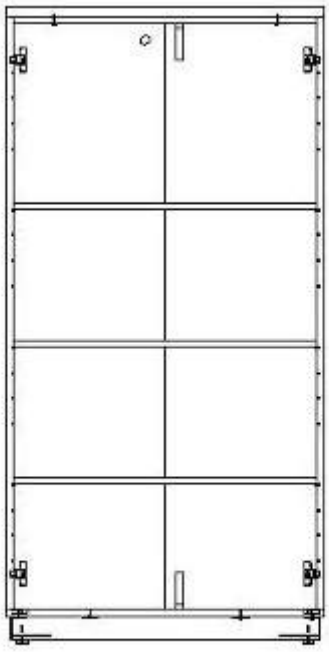

AA1 – com três prateleiras, sendo a prateleira intermadiária fixa.

Ministério da Mulher, da Família e dos Diretos Humanos
Secretaria Nacional de Políticas para Mulheres
Departamento de Políticas de Enfrentamento à Violência contra as Mulheres
SBS -Setor Bancário Sul, Quadra 02, Bloco H, Lote 8
CEP: 70.070-120 - Brasília
Telefone: (61) 2027 - 3672

Programa Mulher Segura e Protegida
Implantação da Casa da Mulher Brasileira

ESPECIFICAÇÕES DE MOBILIÁRIO

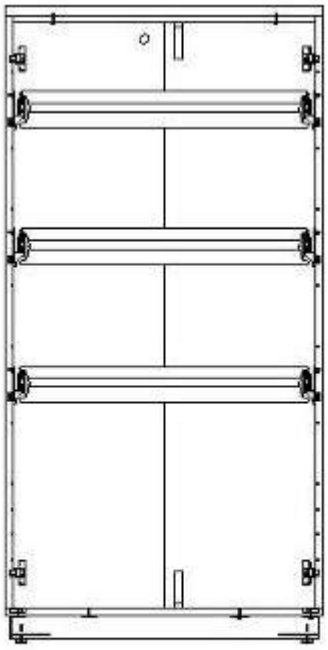

AA2 – com três dispositivos para pastas suspensas dotados de travas que impeçam a abertura simultânea dos dispositivos

Ministério da Mulher, da Família e dos Diretos Humanos
Secretaria Nacional de Políticas para Mulheres
Departamento de Políticas de Enfrentamento à Violência contra as Mulheres
SBS -Setor Bancário Sul, Quadra 02, Bloco H, Lote 8
CEP: 70.070-120 - Brasília
Telefone: (61) 2027 - 3672

Programa Mulher Segura e Protegida
Implantação da Casa da Mulher Brasileira

ESPECIFICAÇÕES DE MOBILIÁRIO

Armário Baixo

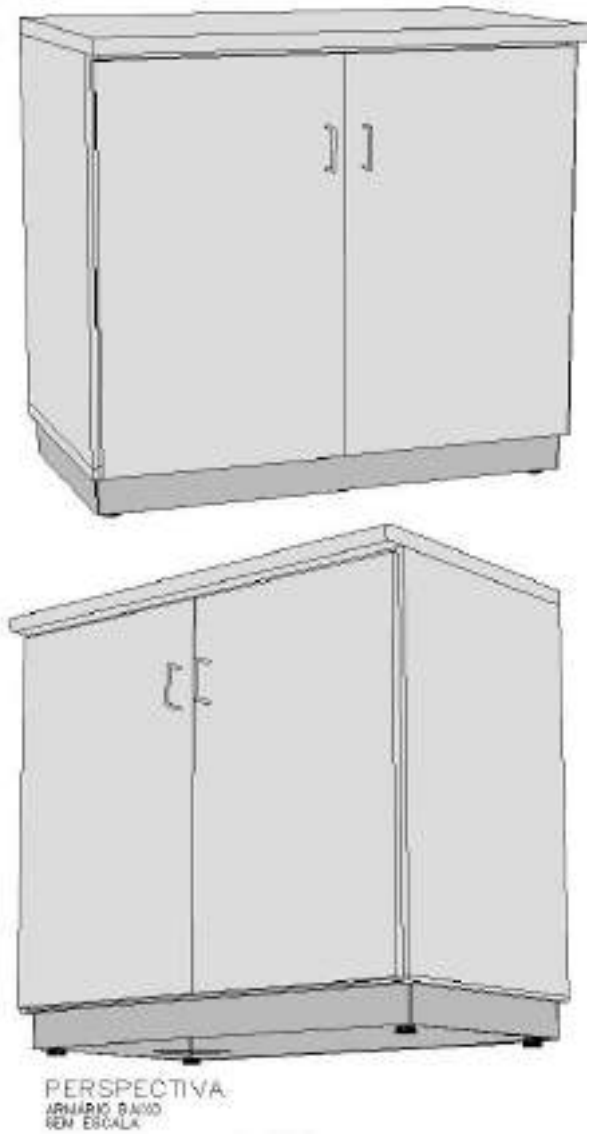

Ministério da Mulher, da Família e dos Diretos Humanos
Secretaria Nacional de Políticas para Mulheres
Departamento de Políticas de Enfrentamento à Violência contra as Mulheres
SBS -Setor Bancário Sul, Quadra 02, Bloco H, Lote 8
CEP: 70.070-120 - Brasília
Telefone: (61) 2027 - 3672

Programa Mulher Segura e Protegida
Implantação da Casa da Mulher Brasileira

ESPECIFICAÇÕES DE MOBILIÁRIO



Ministério da Mulher, da Família e dos Diretos Humanos
Secretaria Nacional de Políticas para Mulheres
Departamento de Políticas de Enfrentamento à Violência contra as Mulheres
SBS -Setor Bancário Sul, Quadra 02, Bloco H, Lote 8
CEP: 70.070-120 - Brasília
Telefone: (61) 2027 - 3672

Programa Mulher Segura e Protegida
Implantação da Casa da Mulher Brasileira

ESPECIFICAÇÕES DE MOBILIÁRIO

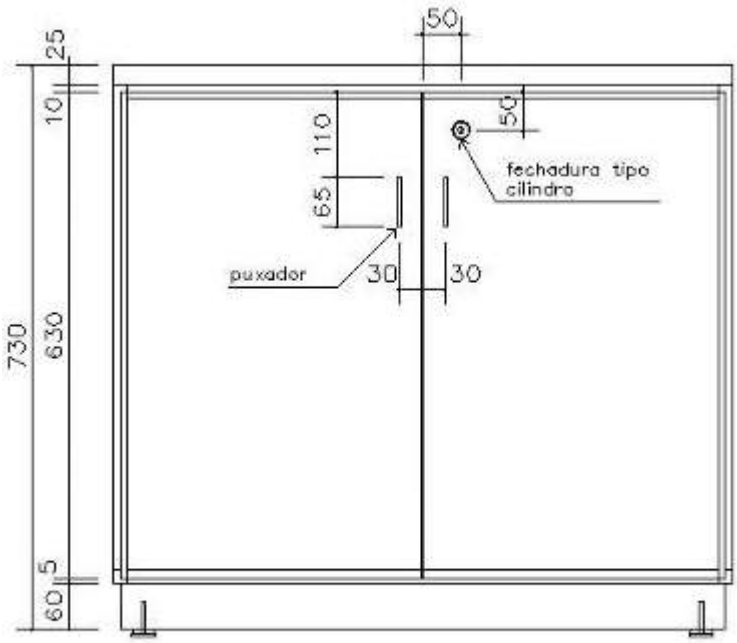

ELEVAÇÃO FRONTAL
ARMÁRIO BAIXO
ESCALA 1:10

Ministério da Mulher, da Família e dos Diretos Humanos
Secretaria Nacional de Políticas para Mulheres
Departamento de Políticas de Enfrentamento à Violência contra as Mulheres
SBS -Setor Bancário Sul, Quadra 02, Bloco H, Lote 8
CEP: 70.070-120 - Brasília
Telefone: (61) 2027 - 3672

Programa Mulher Segura e Protegida
Implantação da Casa da Mulher Brasileira

ESPECIFICAÇÕES DE MOBILIÁRIO

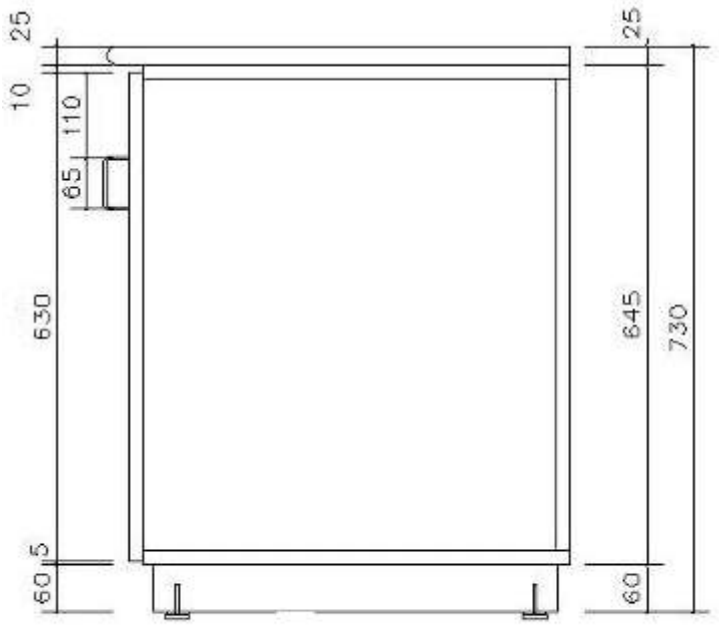

ELEVAÇÃO LATERAL
ARMÁRIO BAIXO
ESCALA 1:10

Ministério da Mulher, da Família e dos Diretos Humanos
Secretaria Nacional de Políticas para Mulheres
Departamento de Políticas de Enfrentamento à Violência contra as Mulheres
SBS -Setor Bancário Sul, Quadra 02, Bloco H, Lote 8
CEP: 70.070-120 - Brasília
Telefone: (61) 2027 - 3672

Programa Mulher Segura e Protegida
Implantação da Casa da Mulher Brasileira

ESPECIFICAÇÕES DE MOBILIÁRIO

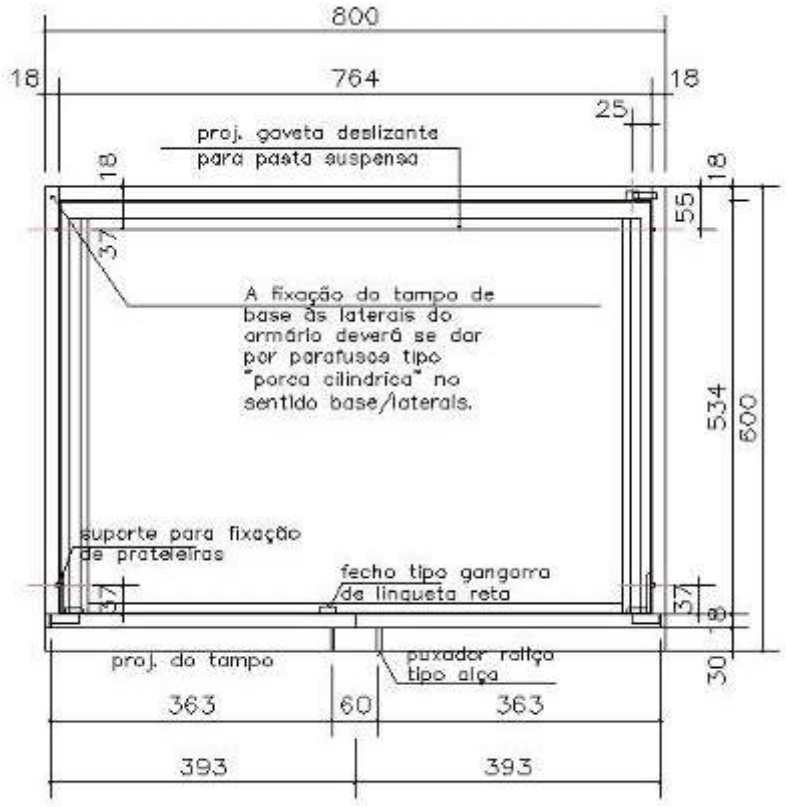

PLANTA BAIXA
CORTE HORIZONTAL CC
ESCALA 1:10

Ministério da Mulher, da Família e dos Diretos Humanos
Secretaria Nacional de Políticas para Mulheres
Departamento de Políticas de Enfrentamento à Violência contra as Mulheres
SBS -Setor Bancário Sul, Quadra 02, Bloco H, Lote 8
CEP: 70.070-120 - Brasília
Telefone: (61) 2027 - 3672

Programa Mulher Segura e Protegida
Implantação da Casa da Mulher Brasileira

ESPECIFICAÇÕES DE MOBILIÁRIO

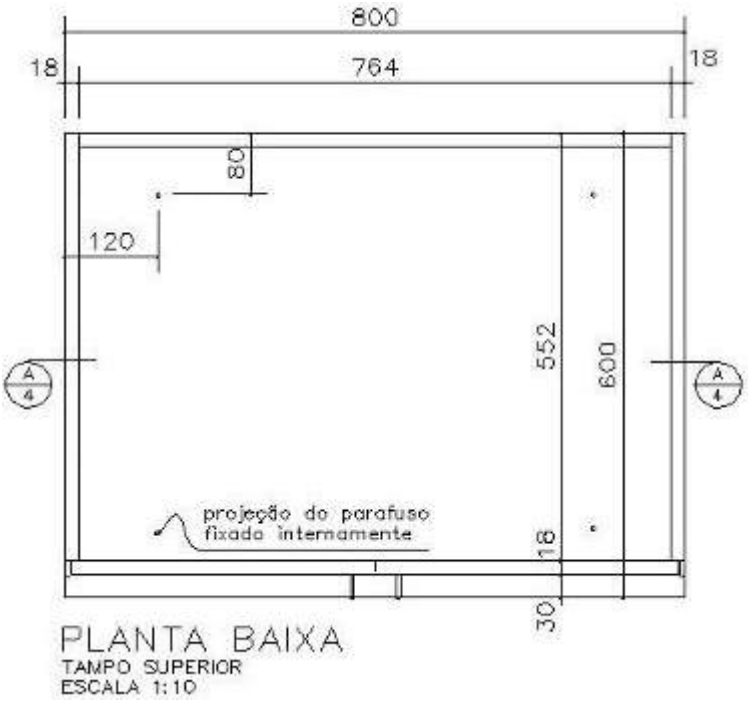

Ministério da Mulher, da Família e dos Diretos Humanos
Secretaria Nacional de Políticas para Mulheres
Departamento de Políticas de Enfrentamento à Violência contra as Mulheres
SBS -Setor Bancário Sul, Quadra 02, Bloco H, Lote 8
CEP: 70.070-120 - Brasília
Telefone: (61) 2027 - 3672

Programa Mulher Segura e Protegida
Implantação da Casa da Mulher Brasileira

ESPECIFICAÇÕES DE MOBILIÁRIO

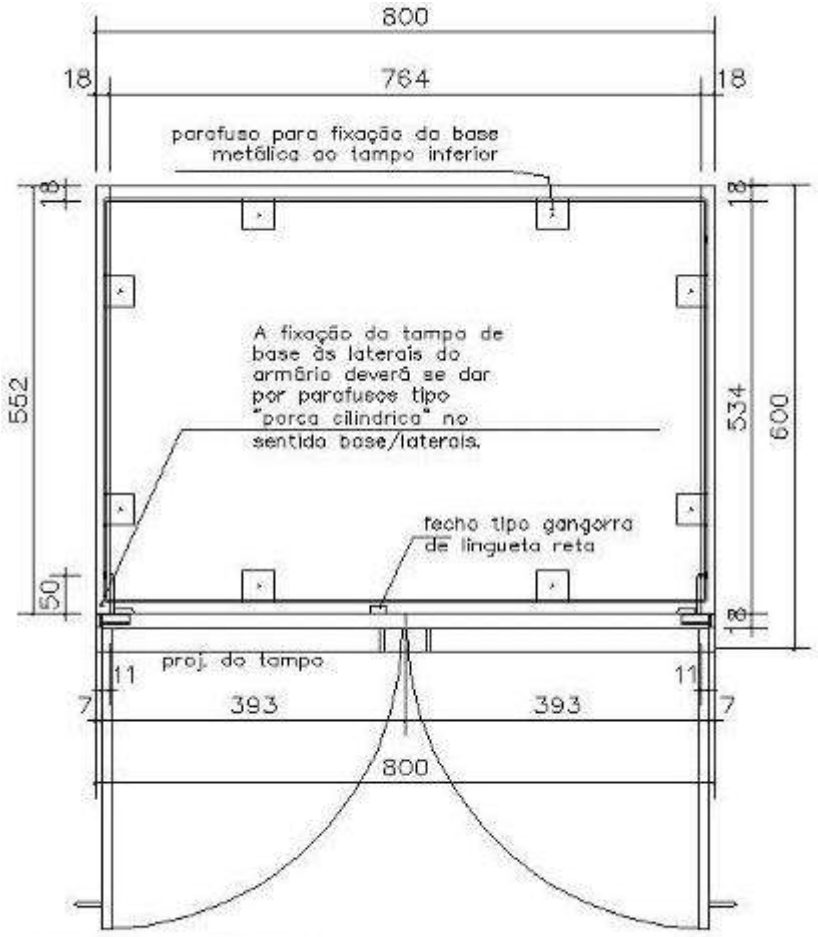

PLANTA BAIXA
TAMPO INFERIOR
ESCALA 1:10

Ministério da Mulher, da Família e dos Diretos Humanos
Secretaria Nacional de Políticas para Mulheres
Departamento de Políticas de Enfrentamento à Violência contra as Mulheres
SBS -Setor Bancário Sul, Quadra 02, Bloco H, Lote 8
CEP: 70.070-120 - Brasília
Telefone: (61) 2027 - 3672

Programa Mulher Segura e Protegida
Implantação da Casa da Mulher Brasileira

ESPECIFICAÇÕES DE MOBILIÁRIO

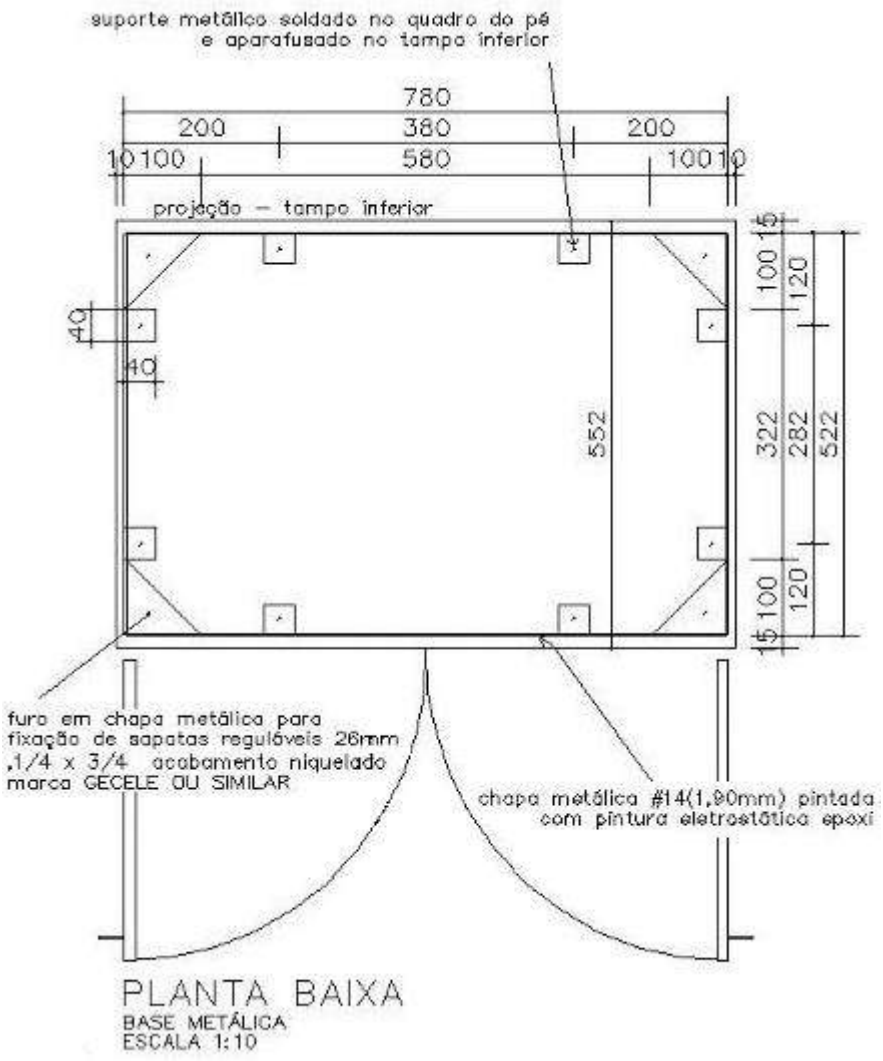

Programa Mulher Segura e Protegida
Implantação da Casa da Mulher Brasileira

ESPECIFICAÇÕES DE MOBILIÁRIO



PERSPECTIVA
BASE METÁLICA
SEM ESCALA

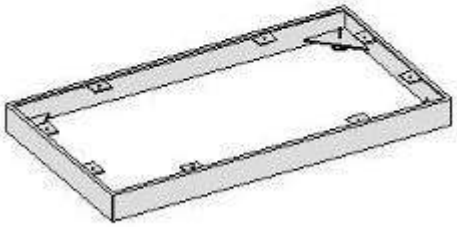

PERSPECTIVA
BASE METÁLICA
SEM ESCALA

Ministério da Mulher, da Família e dos Diretos Humanos
Secretaria Nacional de Políticas para Mulheres
Departamento de Políticas de Enfrentamento à Violência contra as Mulheres
SBS -Setor Bancário Sul, Quadra 02, Bloco H, Lote 8
CEP: 70.070-120 - Brasília
Telefone: (61) 2027 - 3672

Programa Mulher Segura e Protegida
Implantação da Casa da Mulher Brasileira

ESPECIFICAÇÕES DE MOBILIÁRIO

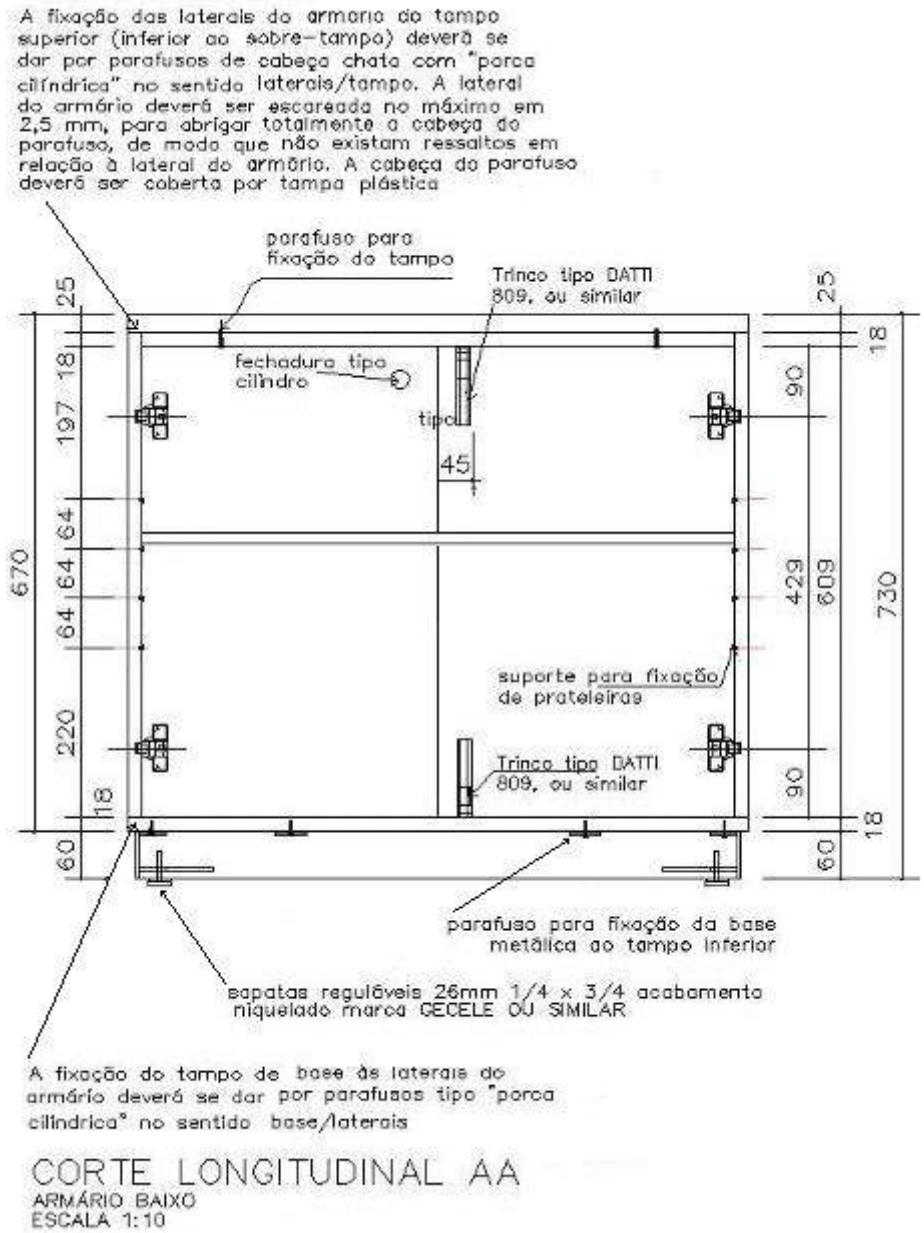

CORTE LONGITUDINAL AA
ARMÁRIO BAIXO
ESCALA 1:10

Ministério da Mulher, da Família e dos Diretos Humanos
Secretaria Nacional de Políticas para Mulheres
Departamento de Políticas de Enfrentamento à Violência contra as Mulheres
SBS -Setor Bancário Sul, Quadra 02, Bloco H, Lote 8
CEP: 70.070-120 - Brasília
Telefone: (61) 2027 - 3672

Programa Mulher Segura e Protegida
Implantação da Casa da Mulher Brasileira

ESPECIFICAÇÕES DE MOBILIÁRIO

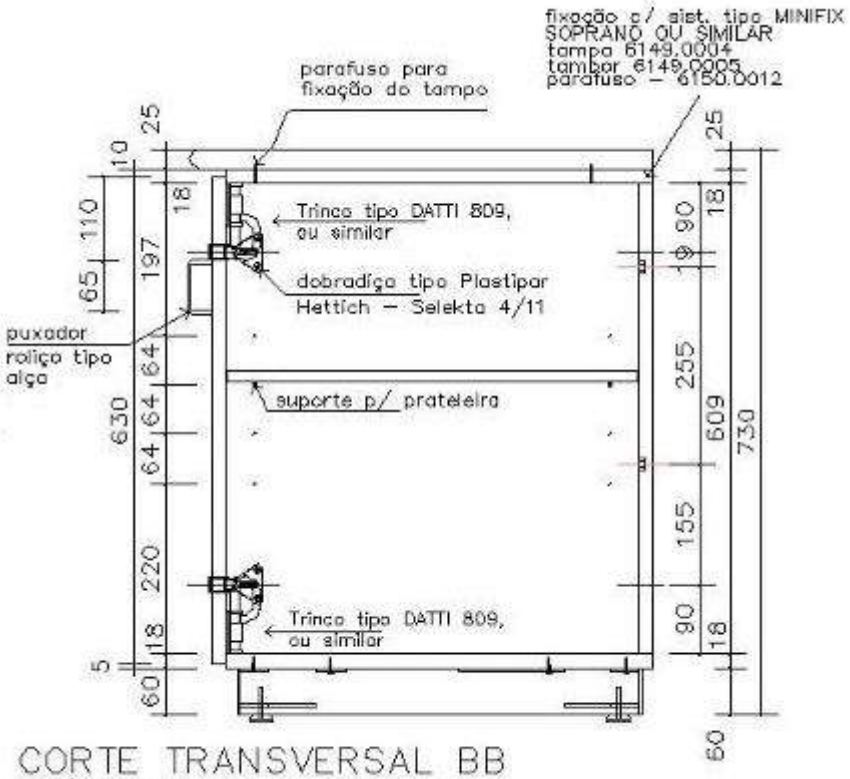

CORTE TRANSVERSAL BB
ARMÁRIO BAIXO
ESCALA 1:10

Ministério da Mulher, da Família e dos Diretos Humanos
Secretaria Nacional de Políticas para Mulheres
Departamento de Políticas de Enfrentamento à Violência contra as Mulheres
SBS -Setor Bancário Sul, Quadra 02, Bloco H, Lote 8
CEP: 70.070-120 - Brasília
Telefone: (61) 2027 - 3672

Programa Mulher Segura e Protegida
Implantação da Casa da Mulher Brasileira

ESPECIFICAÇÕES DE MOBILIÁRIO

ABDG1 – com uma prateleira

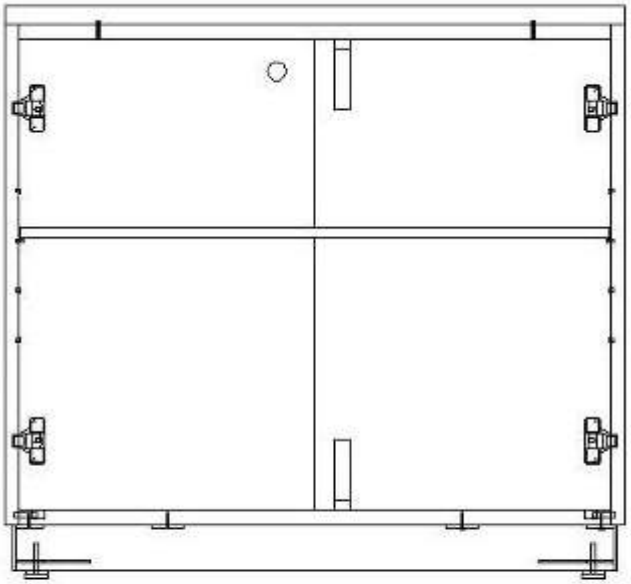

CORTE LONGITUDINAL AA
TIPOLOGIA Armário Baixo (AB) – 800mm x 600mm x 730mm (larg. x prof. x altura) escala 1:10

Ministério da Mulher, da Família e dos Diretos Humanos
Secretaria Nacional de Políticas para Mulheres
Departamento de Políticas de Enfrentamento à Violência contra as Mulheres
SBS -Setor Bancário Sul, Quadra 02, Bloco H, Lote 8
CEP: 70.070-120 - Brasília
Telefone: (61) 2027 - 3672

Programa Mulher Segura e Protegida
Implantação da Casa da Mulher Brasileira

ESPECIFICAÇÕES DE MOBILIÁRIO

1. CARACTERÍSTICAS

1.1 TIPO

Berço em aço, com grades de abaixar.

1.2 DESCRIÇÃO DO OBJETO:

a) Estrutura em tubos retangulares de 50×30mm, com estrado em chapa de aço carbono de 1,2mm de alta resistência pintada;

b) Cabeceira e peseira construída em tubos redondos de aço carbono ASTM A36 de 1 1/4".

c) Grades laterais de abaixar, em tubos redondos de aço carbono ASTM A36 de 3/4", com movimento através de corrediças de trefilado de aço carbono com acabamento cromado. Terminais articulados da grade com acabamento cromado;

d) Acabamento com tratamento antiferruginoso e pintura eletrostática a pó epóxi na cor branca;

e) Rodas de 3", com freios em diagonal;

f) Dimensões mínimas aproximadas (A X C x L): 1,30 X 1,30 x 0,65;

Obs.: terminal superior da corrediça dotado de chapa de proteção cromada soldada à estrutura (cabeceira e peseira), que impeçam o contato direto da grade lateral móvel com o acabamento da estrutura;

Obs.: ponto de apoio intermediário que elimine a oscilação da corrediça, de forma a impedir que a grade lateral se choque contra a estrutura quando deslocada.

Ministério da Mulher, da Família e dos Diretos Humanos
Secretaria Nacional de Políticas para Mulheres
Departamento de Políticas de Enfrentamento à Violência contra as Mulheres
SBS -Setor Bancário Sul, Quadra 02, Bloco H, Lote 8
CEP: 70.070-120 - Brasília
Telefone: (61) 2027 - 3672

Programa Mulher Segura e Protegida
Implantação da Casa da Mulher Brasileira

ESPECIFICAÇÕES DE MOBILIÁRIO

2. IMAGEM DE REFERÊNCIA:



Obs.: Imagem meramente ilustrativa

Ministério da Mulher, da Família e dos Diretos Humanos
Secretaria Nacional de Políticas para Mulheres
Departamento de Políticas de Enfrentamento à Violência contra as Mulheres
SBS -Setor Bancário Sul, Quadra 02, Bloco H, Lote 8
CEP: 70.070-120 - Brasília
Telefone: (61) 2027 - 3672

Programa Mulher Segura e Protegida
Implantação da Casa da Mulher Brasileira

ESPECIFICAÇÕES DE MOBILIÁRIO

1. CARACTERÍSTICAS

1.1 TIPO

Cadeira operacional base fixa empilhável.

1.2 DESCRIÇÃO DO OBJETO:

- Estrutura em aço tubular com secção de 20x20mm e 2mm de espessura de parede, com tratamento anticorrosivo.

- Acabamento de partes metálicas em pintura eletrostática epóxi-pó na cor grafite ref. cromática pantone 432c.

- Sistema de anti-atrito que facilite o desempilhamento posterior das cadeiras, dispondo de ângulo entre o encosto e o assento de 90 a 105º graus.

- Estofados com espuma injetada de poliuretano colada à estrutura, com espessura de 40 mm nas bordas laterais do assento, com variações que proporcionem o formato anatômico. Densidade de 40 a 60 Kg/m³. Não poderão ter formação de gomos por costuras no tecido ou por frisos na espuma injetada;

- Revestimento em tecido composição 100% lã, cor roxo ref.: pantone 262c ou c:57 m:9 2 y:12 k:56 da tecelagem lady ou similares, desenho da trama tipo panamá 3x3, gramatura mínima 335 grs/m².

- Dimensões aproximadas da cadeira: 90 x 42,5 x 48 cm (altura x largura x profundidade).

2. ITEM E PBMS

SPM CADEIRA BASE FIXA – PBMS 71.10.111.600136.

Ministério da Mulher, da Família e dos Diretos Humanos
Secretaria Nacional de Políticas para Mulheres
Departamento de Políticas de Enfrentamento à Violência contra as Mulheres
SBS -Setor Bancário Sul, Quadra 02, Bloco H, Lote 8
CEP: 70.070-120 - Brasília
Telefone: (61) 2027 - 3672

Programa Mulher Segura e Protegida
Implantação da Casa da Mulher Brasileira

ESPECIFICAÇÕES DE MOBILIÁRIO

3. IMAGEM DE REFERÊNCIA



Ministério da Mulher, da Família e dos Diretos Humanos
Secretaria Nacional de Políticas para Mulheres
Departamento de Políticas de Enfrentamento à Violência contra as Mulheres
SBS -Setor Bancário Sul, Quadra 02, Bloco H, Lote 8
CEP: 70.070-120 - Brasília
Telefone: (61) 2027 - 3672

Programa Mulher Segura e Protegida
Implantação da Casa da Mulher Brasileira

ESPECIFICAÇÕES DE MOBILIÁRIO

1. CARACTERÍSTICAS GERAIS

Cadeira Operacional giratória corporativa com braços, para utilização geral.

Conjunto assento e encosto executado em concha dupla estofada, dotado de mecanismo de inclinação sincronizado do tipo "*Syncron"*. Assento, Encosto e Apóia-braços dotados de regulagem de altura independentes. Revestimento em tecido 100% lã na cor roxa ref.: **PANTONE 262 C ou C:57 M:92 Y:12 K:56**. Base (pata) em estrutura metálica tubular com capa de proteção injetada em resina de engenharia e rodízios de duplo giro injetados em poliamida (nylon 6), ambos na cor grafite ref. cromática Pantone 425C.

2. ENCOSTO

Encosto espaldar baixo, composto por alma em compensado multilaminado certificado, espessura mínima de 10 mm (constituído de no mínimo 05 lâminas), moldado anatomicamente a quente ou injetada em resina termoplástica (polipropileno ou poliamida) com curvatura anatômica e sistema de nervuras na parte traseira para garantir resistência mecânica. Todas as bordas arredondadas, sem arestas cortantes.

Estofado na superfície frontal em espuma de poliuretano injetado flexível de alta resiliência, alta resistência à propagação de rasgo, alta tensão de alongamento e ruptura, , conformada anatomicamente e isenta de CFC, espessura média de 40 mm. Densidade entre 45 e 55 Kg/m³. Largura e extensão vertical (valores mínimos) do encosto 305 mm.

Revestimento em tecido composição 100% lã, na cor roxa ref.: PANTONE 262 C ou C:57 M:92 Y:12 K:56, desenho da trama tipo panamá 3x3, gramatura mínima gramatura 244 g/m² +/-5% (366 g/m linear) +/- 5%O tecido deverá receber tratamento retardante à chamas, conforme ISSO 6940 e tratamento de proteção antimicróbica (Ultra-fresh), conforme AATCC 6538 e AATCC 4352, além de apresentar solidez de cor à fricção - AATCC-8 – mínima CLASSE 5.

Suporte para encosto em chapa de aço estampada com dimensões mínimas de 90 x 6 mm (largura x espessura), dotada de nervura estrutural de reforço, acabamento em pintura eletrostática realizada por processo automatizado com tinta pó (revestindo totalmente a estrutura), película de aproximadamente 60 mícrons, com propriedades de resistência a agentes químicos e pré-tratamento antiferruginoso.

Encosto dotado de regulagem de altura individual por meio de sistema automático tipo catraca, curso mínimo de 60 mm em no mínimo 08 estágios (posições), com capa de proteção em polipropileno texturizado (o sistema não poderá permitir a retirada total do

encosto). O encosto deverá proporcionar adequado apoio à região lombar do usuário, com formato convexo no sentido da altura.

3. ASSENTO

Assento composto por alma em compensado multilaminado certificado, espessura mínima de 10 mm (constituído de no mínimo 05 lâminas), moldado anatomicamente a quente ou injetada em resina termoplástica (polipropileno ou poliamida) com curvatura anatômica e sistema de nervuras na parte traseira para garantir resistência mecânica. Todas as bordas arredondadas, sem arestas cortantes.

Estofado na superfície frontal em espuma de poliuretano injetado flexível de alta resiliência, alta resistência à propagação de rasgo, alta tensão de alongamento e ruptura, conformada anatomicamente e isenta de CFC, espessura média de 40 mm, apresentando pouca conformação na base do assento e borda frontal arredondada, em conformidade com NR-17. Densidade entre 50 e 60 Kg/m³. Profundidade da superfície do assento de 380 mm (valor mínimo) a 460 mm (valor máximo) e largura mínima de 400 mm.

Revestimento em tecido composição 100% lã, cor roxa ref.: PANTONE 262 C ou C:57 M:92 Y:12 K:56, desenho da trama tipo panamá 3x3, gramatura 244 g/m² +/-5% (366 g/m linear) +/- 5%. O tecido deverá receber tratamento retardante à chamas, conforme ISSO 6940 e tratamento de proteção antimicróbica (Ultra-fresh), conforme AATCC 6538 e AATCC 4352, além de apresentar solidez de cor à fricção - AATCC-8 – mínima CLASSE 5.

Mecanismo de regulagem de inclinação tipo "*Syncron"*, com corpo e placa injetados em liga de alumínio ou em chapa de aço estampada de 3 mm de espessura. Movimento de reclinação entre assento e encosto sincronizado na proporção 1 x 2 respectivamente, com acionamento através de sistema único ou de 2 (duas) alavancas (manípulos) de regulagem, produzida em ABS ou poliamida (nylon 6). Dotado de no mínimo 04 posições de bloqueio de movimento (travamento), sistema anti-impacto do espaldar e ajuste de tensão individual (relax).

4. ESTRUTURA

Composta por base (cinco patas) giratória Ø 650 mm em aço SAE 1010/1020 fosfatizada ou alumínio, executada em estrutura tubular de alta resistência 25 x 25 x 1,5 mm, soldada em bucha de aço 3 mm de espessura. Acabamento em pintura eletrostática texturizada na cor grafite, realizada por processo automatizado com tinta pó (revestindo totalmente a estrutura), película de aproximadamente 60 mícrons, com propriedades de resistência a agentes químicos e pré-tratamento antiferruginoso.

Programa Mulher Segura e Protegida
Implantação da Casa da Mulher Brasileira

ESPECIFICAÇÕES DE MOBILIÁRIO

Todas as patas deverão possuir proteção em capa de polipropileno ou capa em poliamida (Nylon 6) com fibra de vidro, aditivo anti-ultravioleta, alta resistência mecânica e à abrasão, acabamento texturizado na cor grafite ref. cromática Pantone 425C.

Rodízios de duplo giro (cinco) de no mínimo Ø 48 mm (conforme ABNT NBR 13962) injetados em resina de engenharia poliamida (nylon 6) e bandagem em PU para piso frio (maior resistência à abrasão). Eixos em aço trefilado 1010/1020. Distância entre o ponto de apoio da roda e o eixo de giro de no mínimo 18 mm, largura da superfície de rolamento de no mínimo 7 mm, Ø da fixação de no mínimo 10 mm e distância entre rodas de 15 mm a 22 mm, conforme ABNT NBR 13962. Alojamento para engate dos rodízios dispensando o uso de buchas de fixação.

Coluna giratória em tubo de aço mínimo 50 mm e 1,5 mm de espessura, dotado de sistema de regulagem de altura curso mínimo de 126 mm com pistão à gás (pistão norma DIN 4550, classe 4), dotada de alavanca de fácil manuseio (acionamento vertical). Movimento de rotação realizado sobre rolamento de esferas. Capa telescópica de 03 elementos, injetada em polipropileno texturizado cor grafite ref. cromática Pantone 425C. Altura da superfície superior do assento (intervalo de regulagem) ao piso variando de 420 mm (valor mínimo) a 535 mm (valor máximo), conforme ABNT NBR 13962. Os intervalos de regulagem podem ser excedidos, desde que os valores mínimos e máximos prescritos estejam incluídos na faixa de regulagem.

5. BRAÇO REGULÁVEL

Apóia-braços executados com estrutura de alma de aço (forma de “T”) com bordas arredondadas e pintura eletrostática na cor grafite ref. cromática Pantone 425C, realizada por processo automatizado com tinta pó (revestindo totalmente a estrutura), película de aproximadamente 60 mícrons, com propriedades de resistência a agentes químicos e pré-tratamento antiferruginoso. Braços em espuma de poliuretano integral injetado, acabamento texturizado na cor grafite ref. cromática Pantone 425C. Peças de acabamento e capas protetoras termoplásticas na mesma cor.

Regulagem em altura de 200 mm (valor mínimo) a 250 mm (valor máximo) medidas a partir do assento, conforme ABNT NBR 13962, proporcionada por dispositivo deslizante por pressão com botão. Os apóia-braços deverão permitir ajustes em seu distanciamento interno (largura de acomodação do usuário no assento) com dispositivo de fácil manuseio obedecendo a distância mínima entre eles de 460 mm (conforme ABNT NBR 13962), com curso de extensão de no mínimo 25 mm em cada braço. Comprimento do apoia-braços mínimo de 240 mm, largura mínima de 60 mm.

6. ITEM E PBMS

Programa Mulher Segura e Protegida
Implantação da Casa da Mulher Brasileira

ESPECIFICAÇÕES DE MOBILIÁRIO

Item – SPM CADEIRA GIRATORIA – ROXA
PBMS - 71.10.111.600061

7. OBSERVAÇÕES

a) Todo o conjunto da cadeira deverá se apresentar perfeitamente nivelado e firme. Quaisquer desencontros, juntas, frestas, desnivelamentos, quinas e arestas pontiagudas e/ou cortantes, rebarbas, soldas de má qualidade estrutural e estética, grampos aparentes, falhas, gomos ou pregas na costura, frisos na espuma injetada, encaixes deficientes de carenagens ou outras fragilidades da peça, serão motivos de reprovação da peça executada;

b) A qualidade de confecção e acabamento, a resistência, durabilidade e o atendimento às normas e requisitos ergonômicos serão fatores preponderantes na avaliação técnica das cadeiras;

c) Todas as peças em aço deverão receber obrigatoriamente, antes da pintura, tratamento anticorrosivo de fosfatização por imersão ou spray;

d) Todos os parafusos aparentes deverão possuir cabeças, na cor do acabamento predominante da estrutura;

e) Todas as fixações do assento devem ser realizadas por meio de buchas em Zamaq ou porcas de aço estampado fixadas na madeira compensada ou plástico;

f) Todas as capas de proteção de polipropileno deverão apresentar no mínimo 2 mm de espessura;

g) Quaisquer Certificações/Laudos exigidos deverão estar dentro do prazo de validade. O laudo deverá ter identificação da cadeira conforme descrição deste memorial e em conformidade com o produto ofertado, identificado por catálogo de produto. O catálogo deve deixar claro, de forma visual, as características gerais do produto a ser fornecido;

h) Todas as unidades deverão vir acompanhadas de seus respectivos manuais operacionais.

i) Será admitida variação dimensional de largura e profundidade do assento e encosto para mais até (+) 100 mm e para menos até (-) 50 mm.

Ministério da Mulher, da Família e dos Diretos Humanos
Secretaria Nacional de Políticas para Mulheres
Departamento de Políticas de Enfrentamento à Violência contra as Mulheres
SBS -Setor Bancário Sul, Quadra 02, Bloco H, Lote 8
CEP: 70.070-120 - Brasília
Telefone: (61) 2027 - 3672

Programa Mulher Segura e Protegida
Implantação da Casa da Mulher Brasileira

ESPECIFICAÇÕES DE MOBILIÁRIO

CADEIRA GIRATÓRIA - ROXA



PERSPECTIVA ILUSTRATIVA
- COR ITEM 1

Ministério da Mulher, da Família e dos Diretos Humanos
Secretaria Nacional de Políticas para Mulheres
Departamento de Políticas de Enfrentamento à Violência contra as Mulheres
SBS -Setor Bancário Sul, Quadra 02, Bloco H, Lote 8
CEP: 70.070-120 - Brasília
Telefone: (61) 2027 - 3672

Programa Mulher Segura e Protegida
Implantação da Casa da Mulher Brasileira

ESPECIFICAÇÕES DE MOBILIÁRIO

CADEIRA GIRATÓRIA

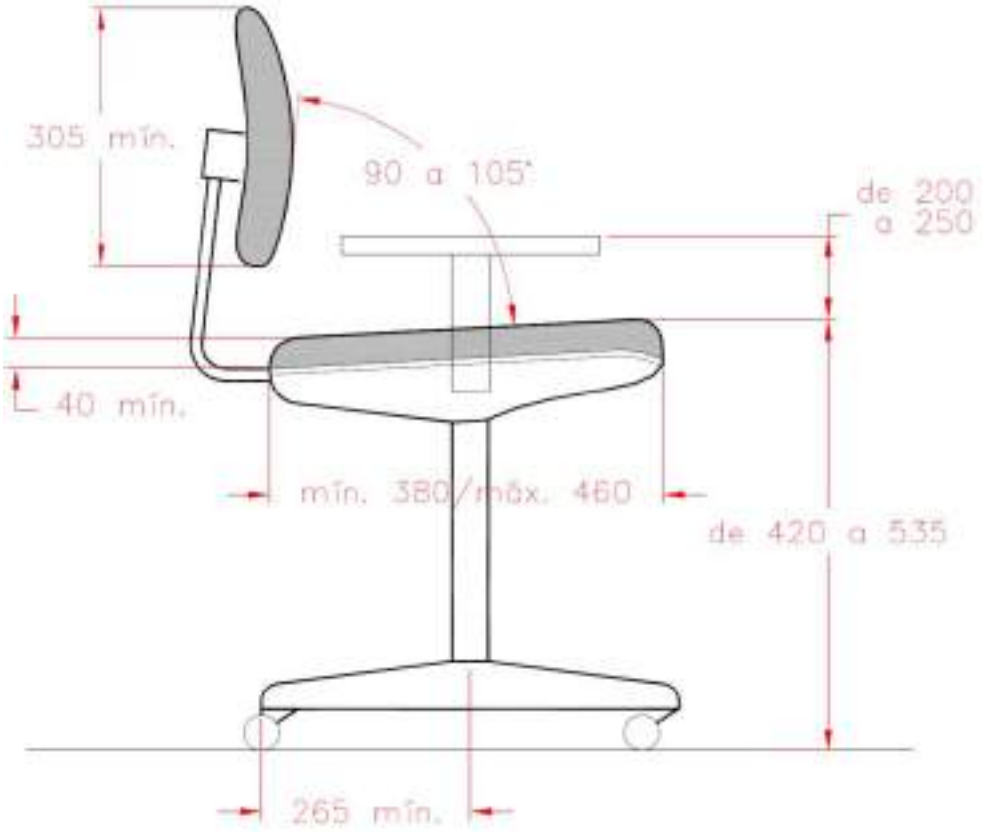

ELEVAÇÃO

Cotas em milímetros
Desenho sem escala

Ministério da Mulher, da Família e dos Diretos Humanos
Secretaria Nacional de Políticas para Mulheres
Departamento de Políticas de Enfrentamento à Violência contra as Mulheres
SBS -Setor Bancário Sul, Quadra 02, Bloco H, Lote 8
CEP: 70.070-120 - Brasília
Telefone: (61) 2027 - 3672

Programa Mulher Segura e Protegida
Implantação da Casa da Mulher Brasileira

ESPECIFICAÇÕES DE MOBILIÁRIO

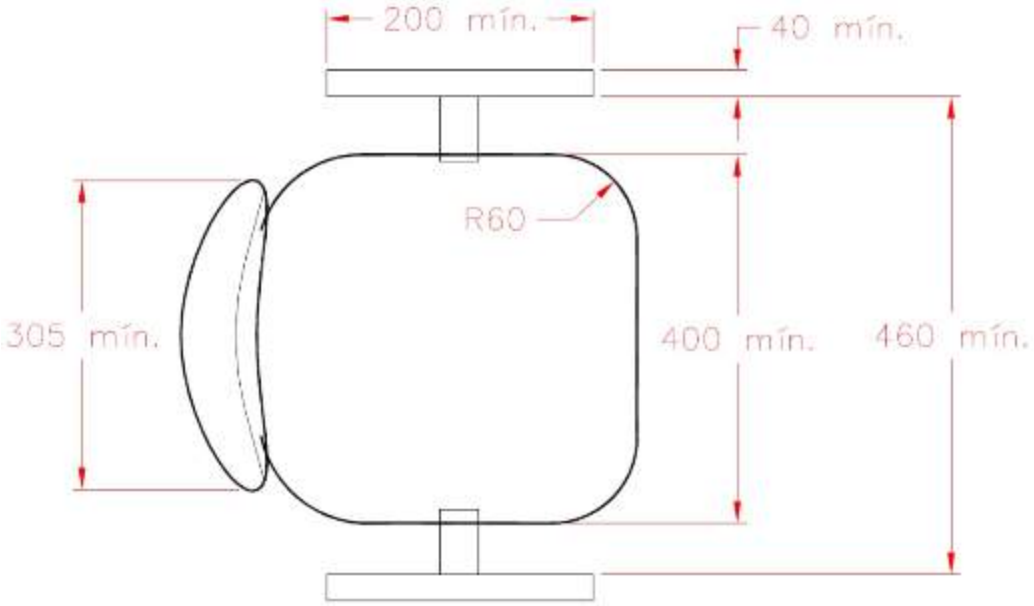

PLANTA

Cotas em milímetros
Desenho sem escala

Ministério da Mulher, da Família e dos Diretos Humanos
Secretaria Nacional de Políticas para Mulheres
Departamento de Políticas de Enfrentamento à Violência contra as Mulheres
SBS -Setor Bancário Sul, Quadra 02, Bloco H, Lote 8
CEP: 70.070-120 - Brasília
Telefone: (61) 2027 - 3672

Programa Mulher Segura e Protegida
Implantação da Casa da Mulher Brasileira

ESPECIFICAÇÕES DE MOBILIÁRIO

1. CARACTERÍSTICAS

1.1 TIPO

Cama e beliche em aço, cor cinza, ref. Pantone 427C.

1.2 DESCRIÇÃO DO OBJETO - CAMA E BELICHE

a) Estrutura de cabeceira e pés em aço retangular de 50 x 20mm, e = 1,5 mm; vãos da cabeceira e pés dotados de 4 (quatro) tubos de ¾ ou 20mm x 20mm x 1,2mm, de modo de impedir que o colchão se desloque;

b) Estrutura de suporte ao estrado confeccionada em aço retangular de 40 x 20 mm, e = 1,5 mm;

c) Estrado confeccionado em aço tubular, sendo 4 (quatro) varões em tubos de aço quadrado 20mm x 20mm x 1,2mm, com 800mm de comprimento, soldados às laterais da estrutura, distribuídos proporcionalmente ao longo de seu comprimento (aproximadamente 470 mm de vão), e 6 (seis) tubos de aço retangular 25mmx10mmx0,9mm ou similar, com 1,89 m de comprimento, soldados perpendicularmente sobre os varões de 20mm x 20mm x 1,2mm, distribuídos proporcionalmente na sua largura (aproximadamente 85 mm de vão), fazendo com que a estrutura de suporte e o estrado sejam uma única peça;

d) Acabamento com solda eletrônica MIG de alta resistência, com tratamento antiferruginoso, pintura a pó epóxi, com polimerização em estufa, eliminação de rebarbas e respingos de solda, fechamento de topos e sapatas em polipropileno 100% injetado;

e) Fixação da cabeceira e pés à peça da estrutura de suporte ao estrado por meio de sistema de encaixe, parafusos, porca e arruelas, conforme imagens de referência;

f) Grades de proteção superior da beliche confeccionadas em tubo de aço quadrado, medindo 20 x 20mm, e=1,2 mm, medindo 1,20m de comprimento x 0,28m de altura, com vãos não superiores a 15 cm. Fixação das grades de proteção com parafusos, porcas e arruelas, na parte superior lateral da beliche;

g) Escada com 3 degraus em tubo de aço 40 x 20mm, e=1,5mm;

h) Medidas da Cama:

Ministério da Mulher, da Família e dos Diretos Humanos
Secretaria Nacional de Políticas para Mulheres
Departamento de Políticas de Enfrentamento à Violência contra as Mulheres
SBS -Setor Bancário Sul, Quadra 02, Bloco H, Lote 8
CEP: 70.070-120 - Brasília
Telefone: (61) 2027 - 3672

Programa Mulher Segura e Protegida
Implantação da Casa da Mulher Brasileira

ESPECIFICAÇÕES DE MOBILIÁRIO

- medidas internas: 1,90m x 0,80m (comprimento x largura);
- altura 0,80m (cabeceira);

i) Medidas do beliche:
- medidas internas: 1,90m x 0,80m (comprimento x largura)
- altura: 1,35m (cabeceira e pés)
- vão entre os estrados: 0,85m;

Obs.: medidas internas adequadas ao colchão de 1,89 m x 0,79 m.

2. IMAGEM DE REFERÊNCIA

PERSPECTIVA

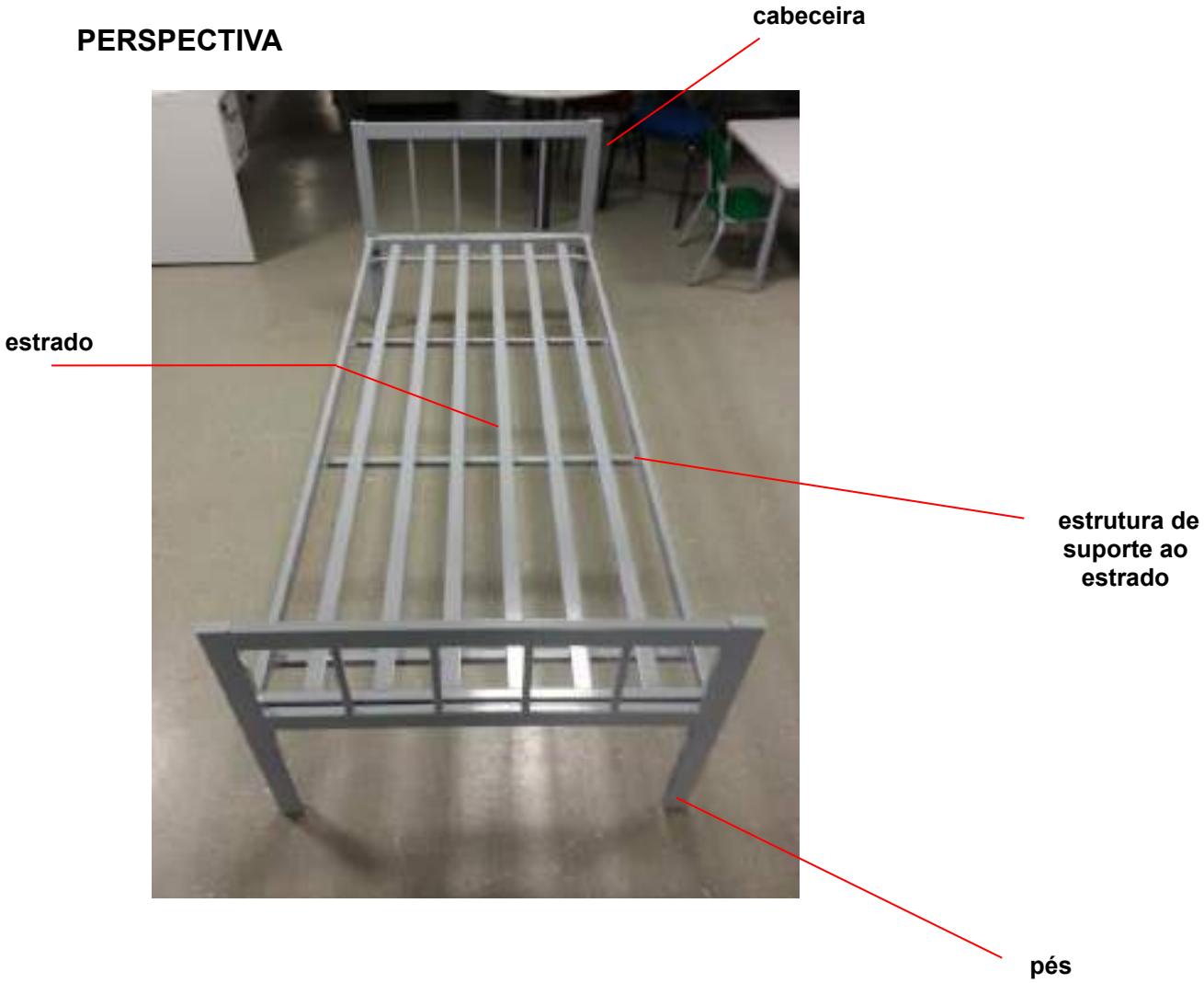

Ministério da Mulher, da Família e dos Diretos Humanos
Secretaria Nacional de Políticas para Mulheres
Departamento de Políticas de Enfrentamento à Violência contra as Mulheres
SBS -Setor Bancário Sul, Quadra 02, Bloco H, Lote 8
CEP: 70.070-120 - Brasília
Telefone: (61) 2027 - 3672

Programa Mulher Segura e Protegida
Implantação da Casa da Mulher Brasileira

ESPECIFICAÇÕES DE MOBILIÁRIO

DETALHE



SISTEMA DE FIXAÇÃO
CABECEIRA/PÉS À ESTRUTURA

Ministério da Mulher, da Família e dos Diretos Humanos
Secretaria Nacional de Políticas para Mulheres
Departamento de Políticas de Enfrentamento à Violência contra as Mulheres
SBS -Setor Bancário Sul, Quadra 02, Bloco H, Lote 8
CEP: 70.070-120 - Brasília
Telefone: (61) 2027 - 3672

Programa Mulher Segura e Protegida
Implantação da Casa da Mulher Brasileira

ESPECIFICAÇÕES DE MOBILIÁRIO

1. CARACTERÍSTICAS

Conjunto de 03 (três) cadeiras fixas sobre longarina de aço. Assento e encosto executados em concha dupla estofada, sem braços.

2. ESTRUTURA

Base fixa com estrutura em longarina longitudinal confeccionada em tubo industrial de aço galvanizado seção retangular 70 x 30 mm e = 2,0 mm (mínimo), com placas de aço estampado 3 mm de espessura para fixação dos assentos soldadas à longarina com suporte de reforço tipo mísula. Colunas verticais (pernas) fabricadas em tubo industrial de aço galvanizado seção oblonga 77 x 40 mm, e = 2,0 mm (mínimo) soldada ao pé (solda interna não aparente). Pés horizontais (patas) em chapa de aço estampada ou tubo oblongo retilíneo ou em semiarco, dotada de sapatas niveladoras reguláveis (conforme projeto executivo).

Assento e encosto executados em compensado multilaminado certificado, espessura mínima de 10 mm (constituído de no mínimo 05 lâminas), moldado anatomicamente a quente ou injetado em resina termoplástica (polipropileno ou poliamida) com curvatura anatômica e sistema de nervuras na parte traseira para garantir resistência mecânica. Todas as bordas arredondadas, sem arestas cortantes. Estofados na superfície frontal em espuma de poliuretano injetado flexível, revestidos em vinil.

Dimensões – Assento com largura e profundidade mínima 460 mm. Encosto com largura mínima de 435 mm e altura mínima 460 mm. Dimensão de altura da borda superior frontal do assento ao piso entre 400 e 430 mm.

3. FIXAÇÃO

O encosto deverá ser fixado à placa de aço da base por meio de uma única coluna de aço (lâmina placa mola), executada em chapa de aço SAE 1010/1020 de ¼” espessura x 3” largura mínima, curvada e vincada, fixada ao assento e encosto por meio de parafusos. Deverá ser devidamente testada para suportar a flexão e o peso do usuário. A fixação da coluna ao encosto não poderá ser aparente. Acabamento em peça plástica soprada ou injetada, revestindo completamente a lâmina fixadora, na mesma cor da estrutura. Instalar 01 unidade por encosto no eixo vertical (centralizado).

4. ACABAMENTO

DESENHOS SEM ESCALA
COTAS EM MILÍMETROS

Programa Mulher Segura e Protegida
Implantação da Casa da Mulher Brasileira

ESPECIFICAÇÕES DE MOBILIÁRIO

Estrutura metálica acabada em pintura eletrostática em epoxi-pó película de aproximadamente 60 mícrons, com propriedades de resistência a agentes químicos e pré-tratamento antiferruginoso, cor grafite ref. cromática Pantone 432C. Todas as peças de aço deverão receber, antes da pintura, tratamento de fosfatização por imersão ou spray. Todos os parafusos terão cabeças sextavadas, na cor do acabamento da coluna.

5. ESTOFADO

Assento e encosto estofados com espuma de poliuretano injetado flexível de alta resiliência, alta resistência à propagação de rasgo, alta tensão de alongamento e ruptura, baixa fadiga dinâmica e baixa deformação permanente, conformada anatomicamente e isenta de CFC, espessura média de 40 mm, apresentando pouca conformação na base do assento/encosto e borda frontal arredondada. Densidade de ambos com variação de 50 a 55 Kg/m³. Não poderão apresentar formação de gomos por costuras no revestimento ou por frisos na espuma injetada. Todas as bordas do assento e encosto deverão ser arredondadas, sem arestas cortantes.

Revestimento sintético espalmado à base de Cloreto de Poliviníla (PVC) micro perfurado, com acabamento PU com espessura mínima de 1,0 mm cor ROXO ref.: pantone 262C ou C:57 M:92 Y:12 K:56 e suporte (reforço) em malha 100% poliéster. Contra encosto protegido por capa de polipropileno injetado e texturizado 4 mm de espessura, bordas arredondadas cor grafite ref. cromática Pantone 432C.

7. ITENS e PBMS

SPM Conjunto Cadeira Espera - **PBMS** 71.10.111.600125

8. OBSERVAÇÕES

a) Todo o conjunto da cadeira deverá se apresentar perfeitamente nivelado e firme. Quaisquer desencontros, juntas, frestas, desnivelamentos, quinas e arestas pontiagudas e/ou cortantes, rebarbas, soldas de má qualidade estrutural e estética, grampos aparentes, falhas, gomos ou pregas na costura, frisos na espuma injetada, encaixes deficientes de carenagens ou outras fragilidades da peça, serão motivos de reprovação da peça executada;

b) A qualidade de confecção e acabamento, a resistência, durabilidade e o atendimento às normas e requisitos ergonômicos serão fatores preponderantes na avaliação técnica das cadeiras;

DESENHOS SEM ESCALA
COTAS EM MILÍMETROS

Programa Mulher Segura e Protegida
Implantação da Casa da Mulher Brasileira

ESPECIFICAÇÕES DE MOBILIÁRIO

c) Todas as peças em aço deverão receber obrigatoriamente, antes da pintura, tratamento anticorrosivo de fosfatização por imersão ou spray;

d) Todos os parafusos aparentes deverão possuir cabeças na cor do acabamento predominante da estrutura;

e) Todas as fixações do assento devem ser realizadas por meio de buchas em Zamaq ou porca garra em aço estampado fixadas na madeira compensada;

f) Todas as capas de proteção de polipropileno deverão apresentar no mínimo 2 mm de espessura;

h) Todas as unidades deverão vir acompanhadas de seus respectivos manuais operacionais.

i) Será admitida variação dimensional de largura e profundidade do assento e encosto para mais até (+) 100 mm e para menos até (-) 50 mm.

9. IMAGENS DE REFERÊNCIA

PERSPECTIVA 1



DESENHOS SEM ESCALA
COTAS EM MILÍMETROS

Ministério da Mulher, da Família e dos Diretos Humanos
Secretaria Nacional de Políticas para Mulheres
Departamento de Políticas de Enfrentamento à Violência contra as Mulheres
SBS -Setor Bancário Sul, Quadra 02, Bloco H, Lote 8
CEP: 70.070-120 - Brasília
Telefone: (61) 2027 - 3672

Programa Mulher Segura e Protegida
Implantação da Casa da Mulher Brasileira

ESPECIFICAÇÕES DE MOBILIÁRIO

PERSPECTIVA 2



DESENHOS SEM ESCALA
COTAS EM MILÍMETROS

Ministério da Mulher, da Família e dos Diretos Humanos
Secretaria Nacional de Políticas para Mulheres
Departamento de Políticas de Enfrentamento à Violência contra as Mulheres
SBS -Setor Bancário Sul, Quadra 02, Bloco H, Lote 8
CEP: 70.070-120 - Brasília
Telefone: (61) 2027 - 3672

Programa Mulher Segura e Protegida
Implantação da Casa da Mulher Brasileira

ESPECIFICAÇÕES DE MOBILIÁRIO

10. DETALHES DE EXECUÇÃO

ENCOSTO COM LARGURA MÍNIMA DE 435 mm E ALTURA MÍNIMA 460 mm, EM ESPUMA DE POLIURETANO INJETADA, MOLDADA ANATOMICAMENTE E COLADA PARA PROPORCIONAR FORMATO ANATOMICAMENTE E COLADA NA ESTRUTURA, COM ESPESSURA MÉDIA DE 40 mm COM VARIAÇÕES PARA PROPORCIONAR FORMATO ANATÔMICO. DENSIDADE DE 50 A 55 Kg/m². ACABAMENTO EM VINIL 1mm ROXO, REF. CROMÁTICA PANTONE 262C.

ASSENTO EM ESPUMA DE POLIURETANO INJETADA, MOLDADA ANATOMICAMENTO E COLADA NA ESTRUTURA, COM ESPESSURA MÉDIA DE 40 mm COM VARIAÇÕES PARA PROPORCIONAR FORMATO ANATÔMICO. DENSIDADE DE 50 A 55 Kg/m2. ACABAMENTO EM VINIL 1mm ROXO, REF. CROMATICA PANTONE 262C.

PERSPECTIVA FRONTAL

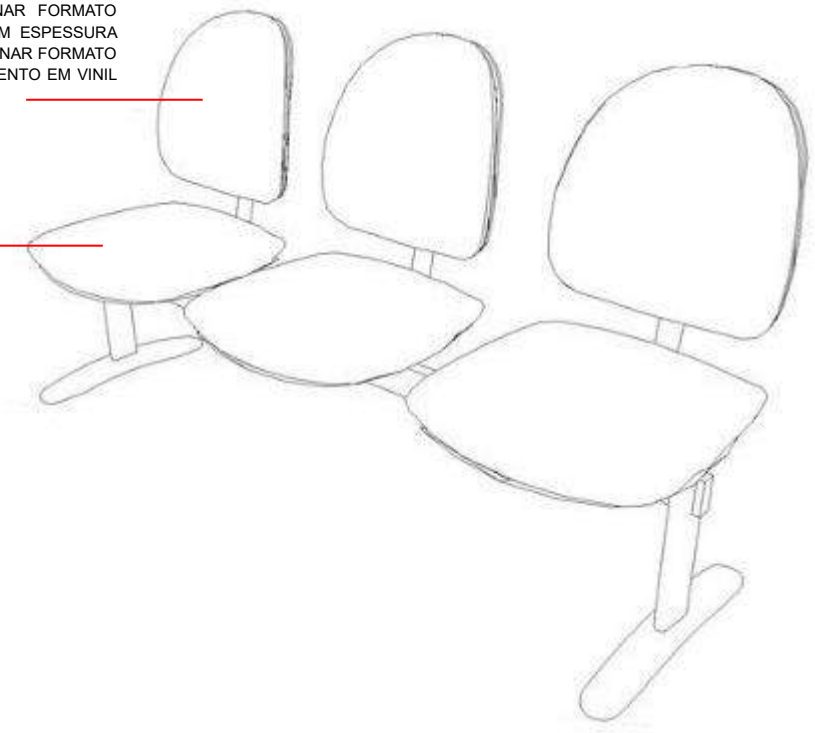

DESENHOS SEM ESCALA
COTAS EM MILÍMETROS

Ministério da Mulher, da Família e dos Diretos Humanos
Secretaria Nacional de Políticas para Mulheres
Departamento de Políticas de Enfrentamento à Violência contra as Mulheres
SBS -Setor Bancário Sul, Quadra 02, Bloco H, Lote 8
CEP: 70.070-120 - Brasília
Telefone: (61) 2027 - 3672

Programa Mulher Segura e Protegida
Implantação da Casa da Mulher Brasileira

ESPECIFICAÇÕES DE MOBILIÁRIO

PERSPECTIVA EXPLODIDA

ENCOSTO COM LARGURA MÍNIMA DE 435 mm E ALTURA MÍNIMA 460 mm. ESTRUTURA EM COMPENSADO MULTILAMINADO DE MADEIRA COM ESPESSURA MÍNIMA DE 10 mm (CONSTITUÍDO DE NO MÍNIMO 05 LÂMINAS), MOLDADO ANATOMICAMENTE A QUENTE OU INJETADO EM RESINA TERMOPLÁSTICA (POLIPROPILENO OU POLIAMIDA) COM CURVATURA ANATÔMICA E SISTEMA DE NERVURAS NA PARTE TRASEIRA PARA GARANTIR RESISTÊNCIA MECÂNICA. REVESTIDAS COM ESPUMA DE POLIURETANO.

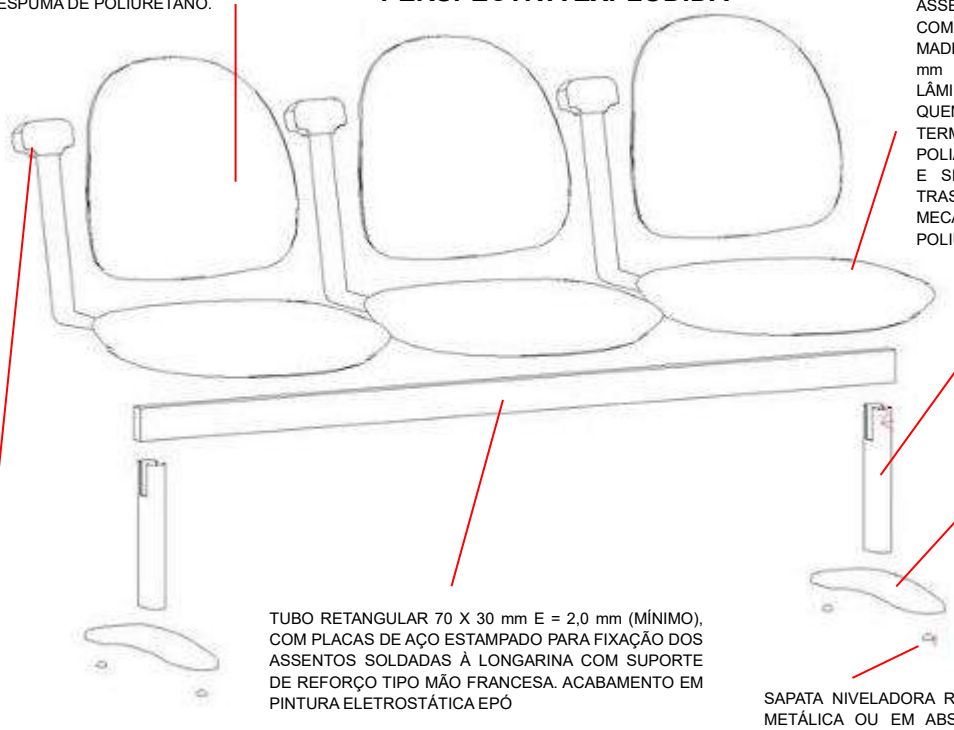

ASSENTO COM ESTRUTURA EM COMPENSADO MULTILAMINADO DE MADEIRA COM ESPESSURA MÍNIMA DE 10 mm (CONSTITUÍDO DE NO MÍNIMO 05 LÂMINAS), MOLDADO ANATOMICAMENTE A QUENTE OU INJETADO EM RESINA TERMOPLÁSTICA (POLIPROPILENO OU POLIAMIDA) COM CURVATURA ANATÔMICA E SISTEMA DE NERVURAS NA PARTE TRASEIRA PARA GARANTIR RESISTÊNCIA MECÂNICA, REVESTIDA COM ESPUMA DE POLIURETANO.

TUBO OBLONGO 77 X 40 (L x H) E = 2 mm (MÍNIMO) COM ACABAMENTO EM PINTURA ELETROSTÁTICA EPOXI PÓ TEXTURIZADA COR GRAFITE, REF. CROMÁTICA PANTONE 432C.

PÉS HORIZONTAIS (PATAS) EM CHAPA DE AÇO ESTAMPADA OU TUBO OBLONGO RETILÍNEO OU EM SEMI-ARCO 70 x 50 x 2 mm (LxHxE) (MÍNIMO) COM COMPRIMENTO DE 530mm. ACABAMENTO EM PINTURA ELETROSTÁTICA EPOXI PÓ TEXTURIZADA COR GRAFITE, REF. CROMÁTICA PANTONE 432C.

TUBO RETANGULAR 70 X 30 mm E = 2,0 mm (MÍNIMO), COM PLACAS DE AÇO ESTAMPADO PARA FIXAÇÃO DOS ASSENTOS SOLDADAS À LONGARINA COM SUPORTE DE REFORÇO TIPO MÃO FRANCESA. ACABAMENTO EM PINTURA ELETROSTÁTICA EPÓ

SAPATA NIVELADORA REGULÁVEL METÁLICA OU EM ABS DE ALTA RESISTÊNCIA

SUPORTE PARA ENCOSTO CONFECCIONADO EM CHAPA DE AÇO 8,0 mm DE ESPESSURA E 75 mm DE LARGURA, ACABAMENTO EM PINTURA ELETROSTÁTIC EPÓXI PÓ TEXTURIZADA COR CINZA GRAFITE, REF. CROMÁTICA 432C.

DESENHOS SEM ESCALA
COTAS EM MILÍMETROS

Ministério da Mulher, da Família e dos Diretos Humanos
Secretaria Nacional de Políticas para Mulheres
Departamento de Políticas de Enfrentamento à Violência contra as Mulheres
SBS -Setor Bancário Sul, Quadra 02, Bloco H, Lote 8
CEP: 70.070-120 - Brasília
Telefone: (61) 2027 - 3672

Programa Mulher Segura e Protegida
Implantação da Casa da Mulher Brasileira

ESPECIFICAÇÕES DE MOBILIÁRIO

PERSPECTIVA POSTERIOR

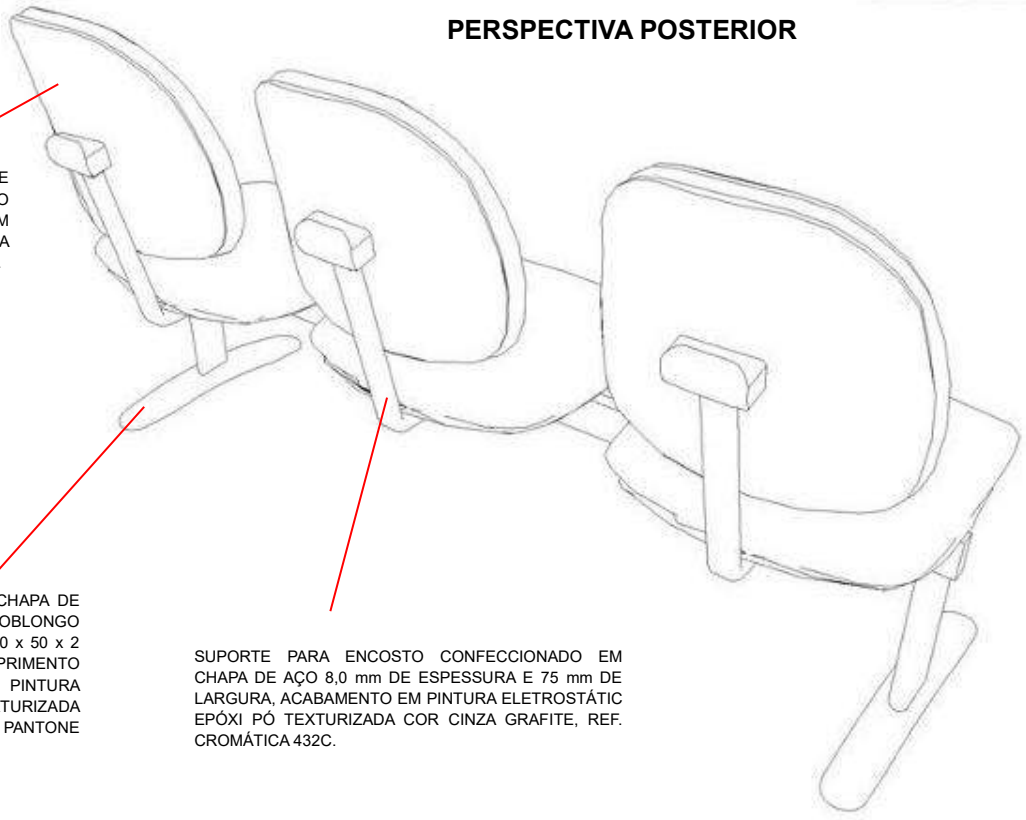

CONTRA ENCOSTO COM CAPA DE PROTEÇÃO DE POLIPROPILENO INJETADO E TEXTURIZADO COM e=4 mm, BORDAS ARREDONDADA NA COR GRAFITE PANTONE 432C.

PÉS HORIZONTAIS (PATAS) EM CHAPA DE AÇO ESTAMPADA OU TUBO OBLONGO RETILÍNEO OU EM SEMI-ARCO 70 x 50 x 2 mm (LxHxE) (MÍNIMO) COM COMPRIMENTO DE 530mm. ACABAMENTO EM PINTURA ELETROSTÁTICA EPOXI PÓ TEXTURIZADA COR GRAFITE, REF. CROMÁTICA PANTONE 432C.

SUPORTE PARA ENCOSTO CONFECCIONADO EM CHAPA DE AÇO 8,0 mm DE ESPESSURA E 75 mm DE LARGURA, ACABAMENTO EM PINTURA ELETROSTÁTIC EPÓXI PÓ TEXTURIZADA COR CINZA GRAFITE, REF. CROMÁTICA 432C.

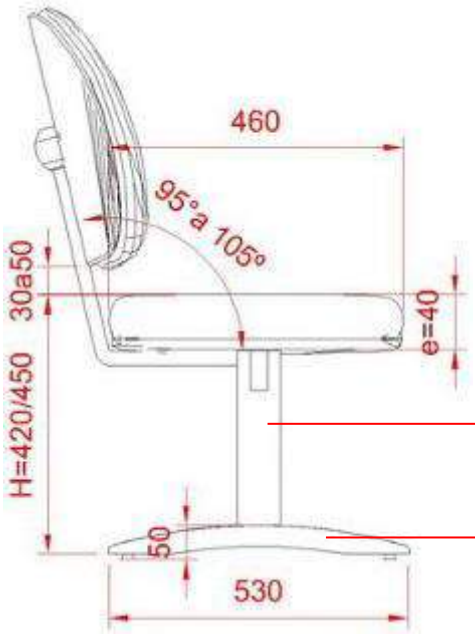

TUBO OBLONGO 77 X 40 (L x H) E = 2 mm (MÍNIMO) COM ACABAMENTO EM PINTURA ELETROSTÁTICA EPOXI PÓ TEXTURIZADA COR GRAFITE, REF. CROMÁTICA PANTONE 432C.

PÉS HORIZONTAIS (PATAS) EM CHAPA DE AÇO ESTAMPADA OU TUBO OBLONGO RETILÍNEO OU EM SEMI-ARCO 70 x 50 x 2 mm (LxHxE) (MÍNIMO) COM COMPRIMENTO DE 530mm. ACABAMENTO EM PINTURA ELETROSTÁTICA EPOXI PÓ TEXTURIZADA COR GRAFITE, REF. CROMÁTICA PANTONE 432C.

DESENHOS SEM ESCALA
COTAS EM MILÍMETROS

Ministério da Mulher, da Família e dos Diretos Humanos
Secretaria Nacional de Políticas para Mulheres
Departamento de Políticas de Enfrentamento à Violência contra as Mulheres
SBS -Setor Bancário Sul, Quadra 02, Bloco H, Lote 8
CEP: 70.070-120 - Brasília
Telefone: (61) 2027 - 3672

Programa Mulher Segura e Protegida
Implantação da Casa da Mulher Brasileira

ESPECIFICAÇÕES DE MOBILIÁRIO

VISTA FRONTAL 01

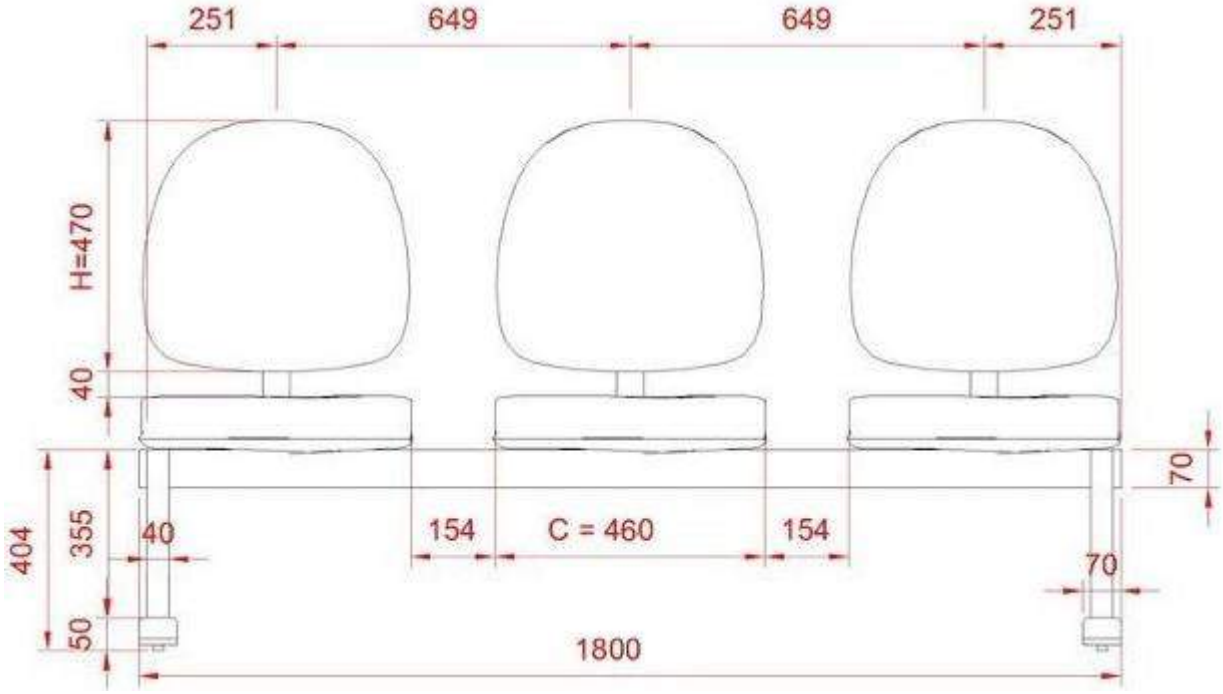

COMPRIMENTO 1600 A 1800 mm
MEDIDAS REFERENCIAIS

DESENHOS SEM ESCALA
COTAS EM MILÍMETROS

Ministério da Mulher, da Família e dos Diretos Humanos
Secretaria Nacional de Políticas para Mulheres
Departamento de Políticas de Enfrentamento à Violência contra as Mulheres
SBS -Setor Bancário Sul, Quadra 02, Bloco H, Lote 8
CEP: 70.070-120 - Brasília
Telefone: (61) 2027 - 3672

Programa Mulher Segura e Protegida
Implantação da Casa da Mulher Brasileira

ESPECIFICAÇÕES DE MOBILIÁRIO

VISTA FRONTAL 02

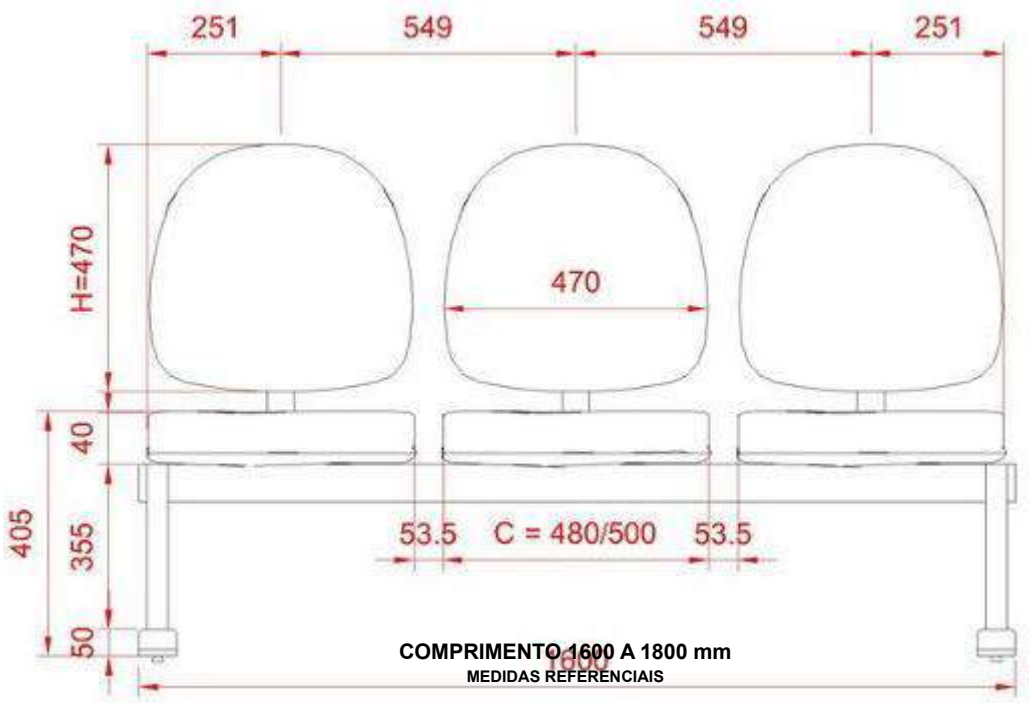

COMPRIMENTO 1600 A 1800 mm
MEDIDAS REFERENCIAIS

DESENHOS SEM ESCALA
COTAS EM MILÍMETROS

Ministério da Mulher, da Família e dos Diretos Humanos
Secretaria Nacional de Políticas para Mulheres
Departamento de Políticas de Enfrentamento à Violência contra as Mulheres
SBS -Setor Bancário Sul, Quadra 02, Bloco H, Lote 8
CEP: 70.070-120 - Brasília
Telefone: (61) 2027 - 3672

Programa Mulher Segura e Protegida
Implantação da Casa da Mulher Brasileira

ESPECIFICAÇÕES DE MOBILIÁRIO

1. CARACTERÍSTICAS

1.1 TIPO

Estante modular, em aço com 04 colunas e 07 prateleiras, com montagem inteiramente realizada por parafusos ou sistema de encaixe de fácil manuseio. No caso de encaixe, os pontos de fixação das colunas deverão ser estampados por meio de repuxo e as prateleiras fixadas por meio de garras de aço em chapa zincada #18. A fixação deverá ocorrer nas faces internas das colunas, sem saliências externas.

1.2 MATERIAL

Chapa fina de aço carbono laminado com tratamento antiferruginoso (fosfatização química) e pintura eletrostática.

2. SEÇÃO MODULAR

a) Número de colunas: 04 (quatro);
b) Número de prateleiras: 07 (sete);
c) Número de cruzetas posteriores: 02 (duas);
d) Número de cruzetas laterais: 04 (02 para cada lateral).

3. COLUNAS

a) Aço-carbono comum laminado a frio, tipo exportação;
b) Espessura da chapa: #14 SAE 15;
c) Seção reta: "L";
d) Furação: distância de 50 mm de centro a centro.

4. PRATELEIRAS

a) Aço carbono comum laminado a frio, tipo exportação;
b) Espessura da chapa: #22 SAE-18;
c) Perfil das bordas: Duplo "L";
d) Reforços: Abas longitudinais possuirão internamente reforço em chapa de 1,70 mm na extensão total da aba, dobrada nos cantos e penetrando 50 mm nas abas laterais;

Imagens sem escala.
Cores meramente ilustrativas.

Programa Mulher Segura e Protegida
Implantação da Casa da Mulher Brasileira

ESPECIFICAÇÕES DE MOBILIÁRIO

e) Fixação dos reforços: solda MIG, ou de ponto, de bom acabamento;
f) Arestas: fechadas por solda MIG.

5. CRUZETAS

a) Posteriores: Tiras de aço-carbono comum
Comprimento: 1180mm / Largura: 280mm / Espessura: 1,5 mm;

b) Laterais: Tiras de aço-carbono comum
Comprimento: 900 mm / Largura: 250 mm / Espessura: 1,5 mm;

6. ACABAMENTO

6.1 Pintura eletrostática em epóxi pó, cor cinza claro (vide ref. Cromática), sobre tratamento anticorrosivo com fosfatização por imersão ou spray. Pintura com tinta texturizada, camada mínima 80 micras de espessura. Toda operação de lavagem e pintura deverá ser realizada em processo contínuo.

7. CÓDIGO PBMS, ITENS E DIMENSÕES

7.1 **SPM Estante de Aço** - **PBMS** - 71.10.111.600076

7.2 Dimensões aproximadas 920 mm x 450 mm x 2400 mm (larg. X prof. X altura). OBS: Variação admissível + ou - 10 mm.

8. REFERÊNCIA CROMÁTICA

8.1 Cor cinza, PANTONE 427C.

Imagens sem escala.
Cores meramente ilustrativas.

Ministério da Mulher, da Família e dos Diretos Humanos
Secretaria Nacional de Políticas para Mulheres
Departamento de Políticas de Enfrentamento à Violência contra as Mulheres
SBS -Setor Bancário Sul, Quadra 02, Bloco H, Lote 8
CEP: 70.070-120 - Brasília
Telefone: (61) 2027 - 3672

Programa Mulher Segura e Protegida
Implantação da Casa da Mulher Brasileira

ESPECIFICAÇÕES DE MOBILIÁRIO

ESTANTE DE AÇO - PERSPECTIVAS



PERSPECTIVA 01

ESTANTE DE AÇO - PERSPECTIVAS



PERSPECTIVA 02



PERSPECTIVA 03

Imagens sem escala.
Cores meramente ilustrativas.

Ministério da Mulher, da Família e dos Diretos Humanos
Secretaria Nacional de Políticas para Mulheres
Departamento de Políticas de Enfrentamento à Violência contra as Mulheres
SBS -Setor Bancário Sul, Quadra 02, Bloco H, Lote 8
CEP: 70.070-120 - Brasília
Telefone: (61) 2027 - 3672

Programa Mulher Segura e Protegida
Implantação da Casa da Mulher Brasileira

ESPECIFICAÇÕES DE MOBILIÁRIO

1. CARACTERÍSTICAS

1.1 TIPO

Módulos de balcão de recepção para triagem, com abas laterais, e mesa de atendimento individual.

1.2 ITENS E PBMS

MESA ATENDIMENTO INDIVIDUAL – PBMS 71.10.111.600080

a) M0: Mesa de atendimento

BALCÃO RECEPÇÃO – TRIAGEM – PBMS 71.10.111.600059

a) M1: Módulo para composição.
b) M2: Módulo Terminal

2. IMAGENS DE REFERÊNCIA



MESA DE ATENDIMENTO INDIVIDUAL – M0

Ministério da Mulher, da Família e dos Diretos Humanos
Secretaria Nacional de Políticas para Mulheres
Departamento de Políticas de Enfrentamento à Violência contra as Mulheres
SBS -Setor Bancário Sul, Quadra 02, Bloco H, Lote 8
CEP: 70.070-120 - Brasília
Telefone: (61) 2027 - 3672

Programa Mulher Segura e Protegida
Implantação da Casa da Mulher Brasileira

ESPECIFICAÇÕES DE MOBILIÁRIO



BALCÃO DE RECEPÇÃO.
MÓDULO DE TERMINAL– M2

Obs: As cores utilizadas nas imagens de referência são meramente ilustrativas.

Ministério da Mulher, da Família e dos Diretos Humanos
Secretaria Nacional de Políticas para Mulheres
Departamento de Políticas de Enfrentamento à Violência contra as Mulheres
SBS -Setor Bancário Sul, Quadra 02, Bloco H, Lote 8
CEP: 70.070-120 - Brasília
Telefone: (61) 2027 - 3672

Programa Mulher Segura e Protegida
Implantação da Casa da Mulher Brasileira

ESPECIFICAÇÕES DE MOBILIÁRIO

3. DESCRIÇÃO DO OBJETO

PERSPECTIVA 01

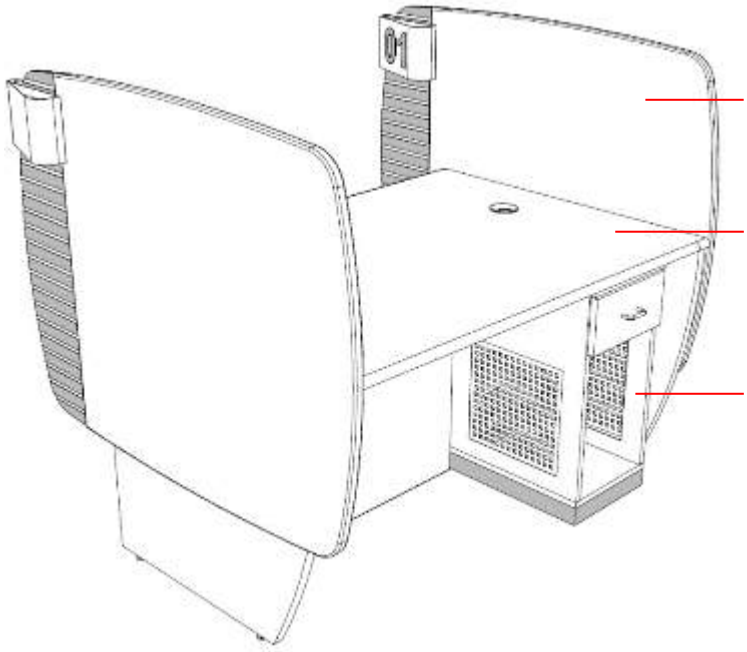

PAINEL DIVISÓRIA EM MDF 25 mm, REVESTIDOS EM LAMINADO MELAMÍNICO LILÁS REF.: PANTONE 257C. TOPOS REVESTIDOS EM PERFIL DE PVC 1mm EM MESMA COR. PAINEL APARAFUSADO À LATERAL POR DENTRO (PARAFUSO NÃO APARENTE).

SUPERFÍCIE DE TRABALHO EM MDF 25mm REVESTIDA EM LAMINADO MELAMÍNICO ALTA PRESSÃO REF PP25 CINZA OFFICE GRAY OU SIMILAR. TOPOS EM PERFIL DE PVC (180º) TIPO ERGOSOFT EM MESMA COR. DOTADO DE PASSA-FIO TERMOPLÁSTICO EM MESMA COR.

GAVETEIRO/PORTA CPU VOLANTE, EXECUTADO EM MDF BP 18 mm CINZA CRISTAL MASISA OU SIMILAR. GAVETA EM MDF BP 15 mm COM FUNDO EM MDF BP 9 mm CINZA CRISTAL. DOTADO DE PUXADORES ROLIÇOS TIPO ALÇA METÁLICOS E CORREDIÇAS METÁLICAS REF. STANDARD 230B BLUM OU SIMILAR. RODÍZIOS TERMOPLÁSTICOS COM RODAS Ø 50 mm, GIRO SOBRE ESFERAS REF.: SQUADRONI SQ50 GEL OU RIL 50 D'ZAINER OU SIMILAR.

PERSPECTIVA 02

PLACA DE SINALIZAÇÃO EM CHAPA METÁLICA DOBRADA (SEM BORDAS CORTANTES ACABADA EM PINTURA ELETRÓSTÁTICA EPÓXI PÓ TEXTURIZADA COR ROXA REF.: 262C. NUMERAÇÃO EM PELÍCULA AUTO ADESIVA CAST RECORTADA ELETRONICAMENTE COR BRANCA. FONTE ARIAL NEGRITO INSERIDA NO PAINEL DIVISÓRIA POR ENCAIXE, REFORÇADO PRO PARAFUSOS PASSANTES, ARRUELAS E PORCAS.

FAIXAS HORIZONTAIS EM SERIGRAFIA FOSCA (TIPO JATEADO). PROPORÇÃO 30mm ALTURA FAIXA SERIGRAFADA POR 10mm FAIXA TRANSPARENTE.

PLACA DE POLICARBONATO LISA E TRANSPARENTE 10mm ENCAIXADA NO PAINEL MDF. ARESTAS LAPIDADAS.

SAIA EM CHAPA MDF BP 18mm CINZA CRISTAL MASISA OU SIMILAR. BAGUETES HORIZONTAIS EM MDF 25X25mm ACABADOS EM PINTURA POLIURETÂNICA TEXTURIZADA FOSCA COR ROXA REF. CROMÁTICA PANTONE 262C.

SUPORTES VERTICAIS (LATERAIS) EM CHAPA MDF BP 22mm CINZA CRISTAL MASISA OU SIMILAR. TOPOS ACABADOS EM FITA DE NIVELADORAS REGULÁVEIS METÁLICAS REF.: 605/31 GICELE OU SIMILAR

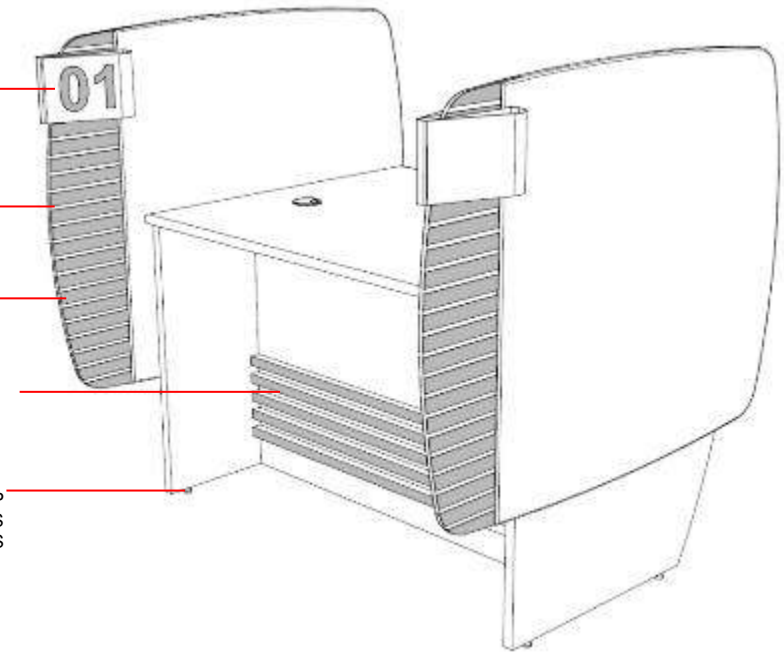

Ministério da Mulher, da Família e dos Diretos Humanos
Secretaria Nacional de Políticas para Mulheres
Departamento de Políticas de Enfrentamento à Violência contra as Mulheres
SBS -Setor Bancário Sul, Quadra 02, Bloco H, Lote 8
CEP: 70.070-120 - Brasília
Telefone: (61) 2027 - 3672

Programa Mulher Segura e Protegida
Implantação da Casa da Mulher Brasileira

ESPECIFICAÇÕES DE MOBILIÁRIO

Observações:

1 – A numeração deverá ser aplicada exclusivamente nas faces “internas” das placas voltadas para onde se dará o atendimento.

2 – Nas mesas iniciais e finais, não serão aplicadas numerações na face externa da placa.

Desenhos sem escala

Ministério da Mulher, da Família e dos Diretos Humanos
Secretaria Nacional de Políticas para Mulheres
Departamento de Políticas de Enfrentamento à Violência contra as Mulheres
SBS -Setor Bancário Sul, Quadra 02, Bloco H, Lote 8
CEP: 70.070-120 - Brasília
Telefone: (61) 2027 - 3672

Programa Mulher Segura e Protegida
Implantação da Casa da Mulher Brasileira

ESPECIFICAÇÕES DE MOBILIÁRIO

PERSPECTIVA EXPLODIDA 01

PLACA EM CHAPA METÁLICA AÇO 1,5 mm DOBRADA E SOLDADA. ACABAMENTO EM PINTURA ELETROSTÁTICA EPÓXI PÓ TEXTURIZADA ROXA REF. PANTONE 262C.

CHAPA POLICARBONATO 10mm COM FAIXAS HORIZONTAIS SERIGRAFADAS FOSCAS (TIPO JATEADO).

DIVISÓRIA EM CHAPA MDF 25mm REVESTIDA EM LAMINADO MELAMÍNICO LILÁS REF.: PANTONE 257C. TOPOS EM FITA DE BORDO PVC 1mm EM MESMA COR.

SAIA EM CHAPA MDF 18mm REVESTIDA EM LAMINADO MELAMÍNICO BAIXA PRESSÃO REF: CINZA CRISTAL MASISA OU SIMILAR.

BAGUETES EM MDF 25 x 25 mm ACABADOS EM PINTURA ESMALTE POLIURETÂNICA TEXTURIZADA FOSCA TIPO GOFFRATO MONTANA QUÍMICA OU SIMILAR COR ROXA REF.: PANTONE 262C.

RODAPÉ EM CHAPA DE AÇO 1,5mm DOBRADA “L” COLADO À FACE FRONTAL INFERIOR DA SAIA. ACABAMENTO EM PINTURA ELETROSTÁTICA EPÓXI PÓ MICROTEXTURIZADA COR GRAFITE REF: PANTONE 432C.

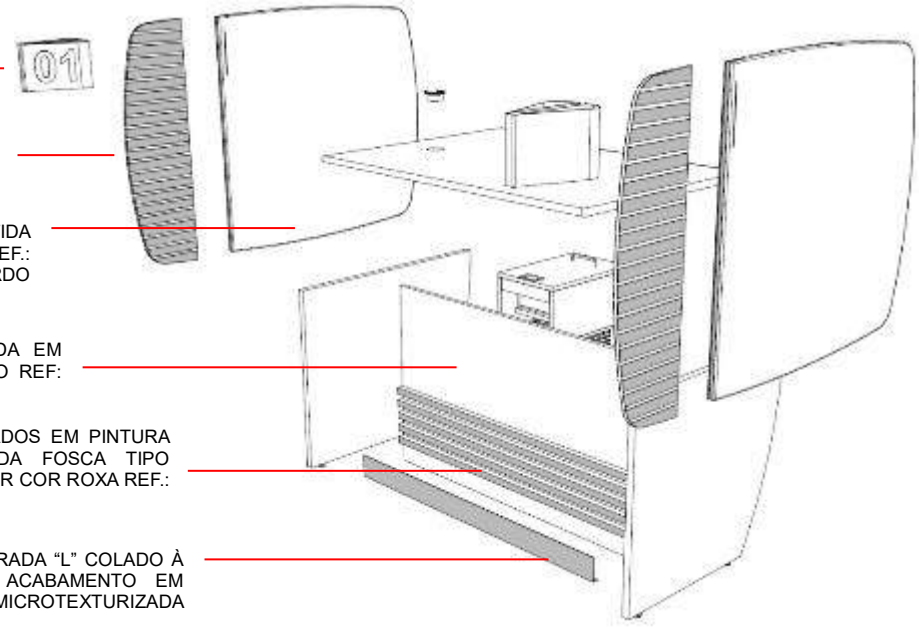

PERSPECTIVA EXPLODIDA 02

DIVISÓRIA EM CHAPA MDF 25mm REVESTIDA EM LAMINADO MELAMÍNICO LILÁS REF.: PANTONE 257C. TOPOS EM FITA DE BORDO PVC 1 mm EM MESMA COR.

Desenhos sem escala

Ministério da Mulher, da Família e dos Diretos Humanos
Secretaria Nacional de Políticas para Mulheres
Departamento de Políticas de Enfrentamento à Violência contra as Mulheres
SBS -Setor Bancário Sul, Quadra 02, Bloco H, Lote 8
CEP: 70.070-120 - Brasília
Telefone: (61) 2027 - 3672

Programa Mulher Segura e Protegida
Implantação da Casa da Mulher Brasileira

ESPECIFICAÇÕES DE MOBILIÁRIO

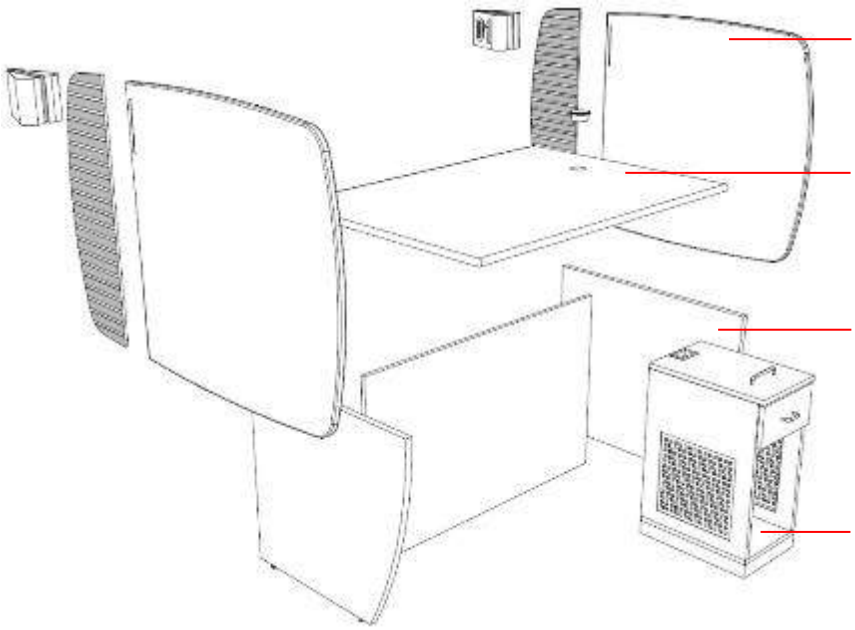

SUPERFÍCIE DE TRABALHO EM MDF 25 mm REVESTIDA EM LAMINADO MELAMÍNICO ALTA PRESSÃO REF.: PERTECH PP25 CINZA OFFICE GRAY OU SIMILAR. TOPOS EM PERFIL DE PVC (180º) TIPO ERGOSOFT EM MESMA COR. DOTADO DE PASSA-FIO TERMOPLÁSTICO EM MESMA COR.

SUPORTES VERTICAIS (LATERAIS) EM CHAPA MDF BP 25 mm CINZA CRISTAL MASISA OU SIMILAR. TOPOS ACABADOS EM FITA DE BORDO PVC 1 mm MESMA COR. DOTADO DE SAPATAS NIVELADORAS REGULÁVEIS METÁLICAS REF.: GECELE OU SIMILAR.

GAVETEIRO/PORTA CPU VOLANTE, EXECUTADO EM MDF BP 18 mm CINZA CRISTAL MASISA OU SIMILAR. GAVETA EM MDF BP 15 mm COM FUNDO EM MDF BP 9 mm CINZA CRISTAL. DOTADO DE PUXADORES ROLIÇOS TIPO ALÇA METÁLICOS E CORREDIÇAS METÁLICAS REF.; STANDARD 230B BLUM OU SIMILAR. RODÍZIOS TERMOPLÁSTICOS COM RODAS Ø 50 mm, GIRO SOBRE ESFERAS REF.: SQUADRONI SQ50 GEL OU RIL 50 D'ZAINER OU SIMILAR.

Desenhos sem escala

Ministério da Mulher, da Família e dos Diretos Humanos
Secretaria Nacional de Políticas para Mulheres
Departamento de Políticas de Enfrentamento à Violência contra as Mulheres
SBS -Setor Bancário Sul, Quadra 02, Bloco H, Lote 8
CEP: 70.070-120 - Brasília
Telefone: (61) 2027 - 3672

Programa Mulher Segura e Protegida
Implantação da Casa da Mulher Brasileira

ESPECIFICAÇÕES DE MOBILIÁRIO

VISTA SUPERIOR - MESA DE ATENTIMENTO INDIVIDUAL – M0

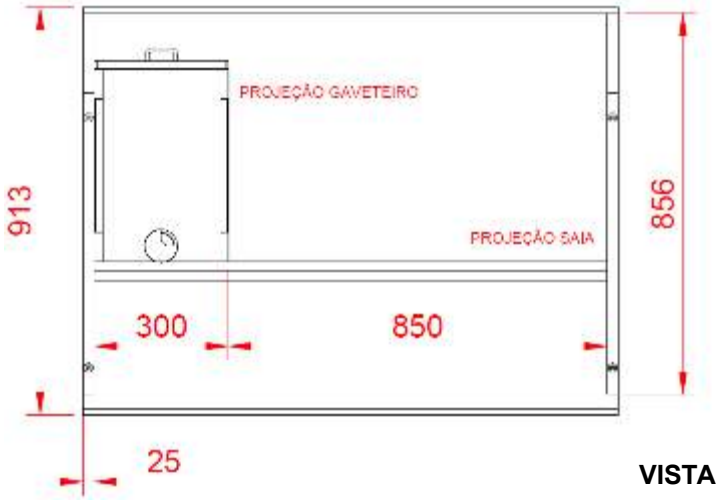



VISTA SUPERIOR - MÓDULO DE COMPOSIÇÃO – M1

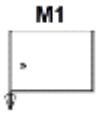

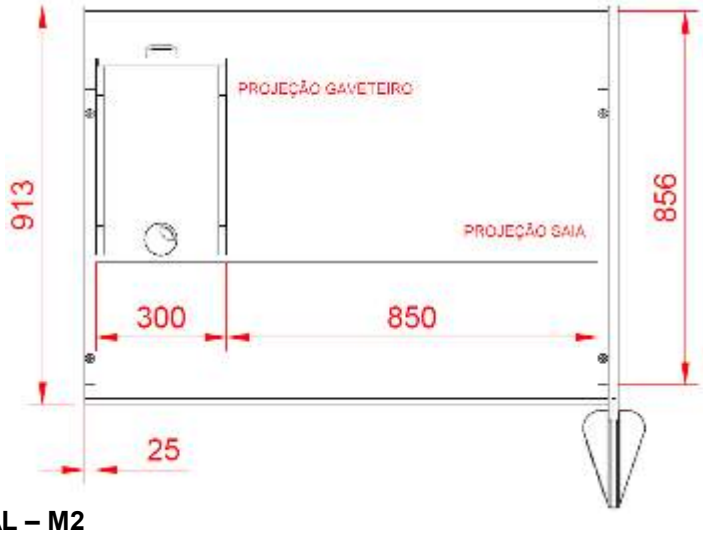

VISTA SUPERIOR - MÓDULO DE TERMINAL – M2

Desenhos sem escala
Cotas em milímetros

Ministério da Mulher, da Família e dos Diretos Humanos
Secretaria Nacional de Políticas para Mulheres
Departamento de Políticas de Enfrentamento à Violência contra as Mulheres
SBS -Setor Bancário Sul, Quadra 02, Bloco H, Lote 8
CEP: 70.070-120 - Brasília
Telefone: (61) 2027 - 3672

Programa Mulher Segura e Protegida
Implantação da Casa da Mulher Brasileira

ESPECIFICAÇÕES DE MOBILIÁRIO

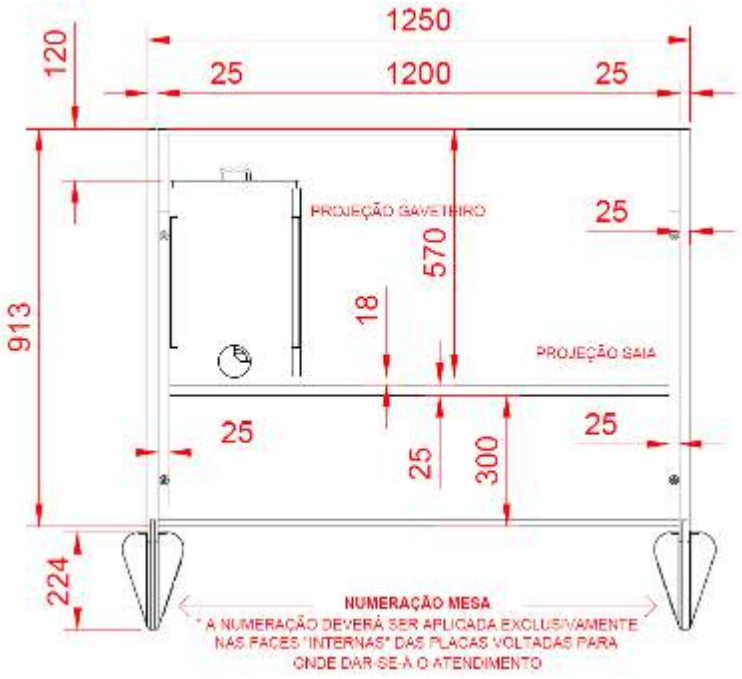

MODULAÇÃO

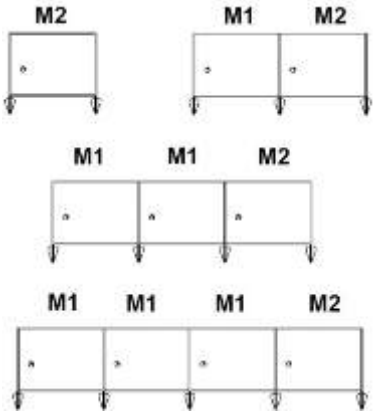

Desenhos sem escala
Cotas em milímetros

Ministério da Mulher, da Família e dos Diretos Humanos
Secretaria Nacional de Políticas para Mulheres
Departamento de Políticas de Enfrentamento à Violência contra as Mulheres
SBS -Setor Bancário Sul, Quadra 02, Bloco H, Lote 8
CEP: 70.070-120 - Brasília
Telefone: (61) 2027 - 3672

Programa Mulher Segura e Protegida
Implantação da Casa da Mulher Brasileira

ESPECIFICAÇÕES DE MOBILIÁRIO

VISTA FRONTAL - MÓDULO DE TERMINAL – M2

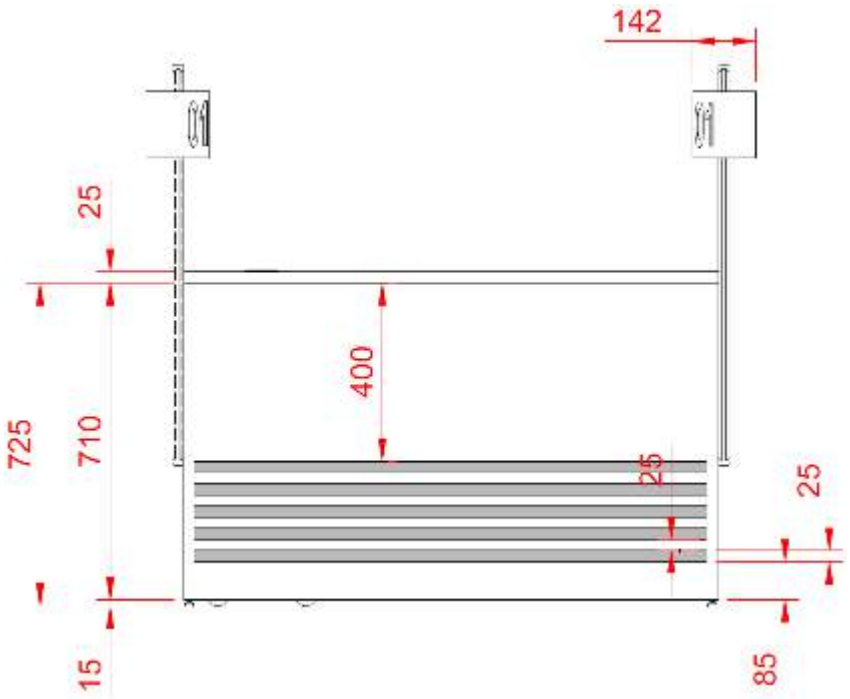

VISTA POSTERIOR - MÓDULO DE TERMINAL – M2

Desenhos sem escala
Cotas em milímetros

Ministério da Mulher, da Família e dos Diretos Humanos
Secretaria Nacional de Políticas para Mulheres
Departamento de Políticas de Enfrentamento à Violência contra as Mulheres
SBS -Setor Bancário Sul, Quadra 02, Bloco H, Lote 8
CEP: 70.070-120 - Brasília
Telefone: (61) 2027 - 3672

Programa Mulher Segura e Protegida
Implantação da Casa da Mulher Brasileira

ESPECIFICAÇÕES DE MOBILIÁRIO

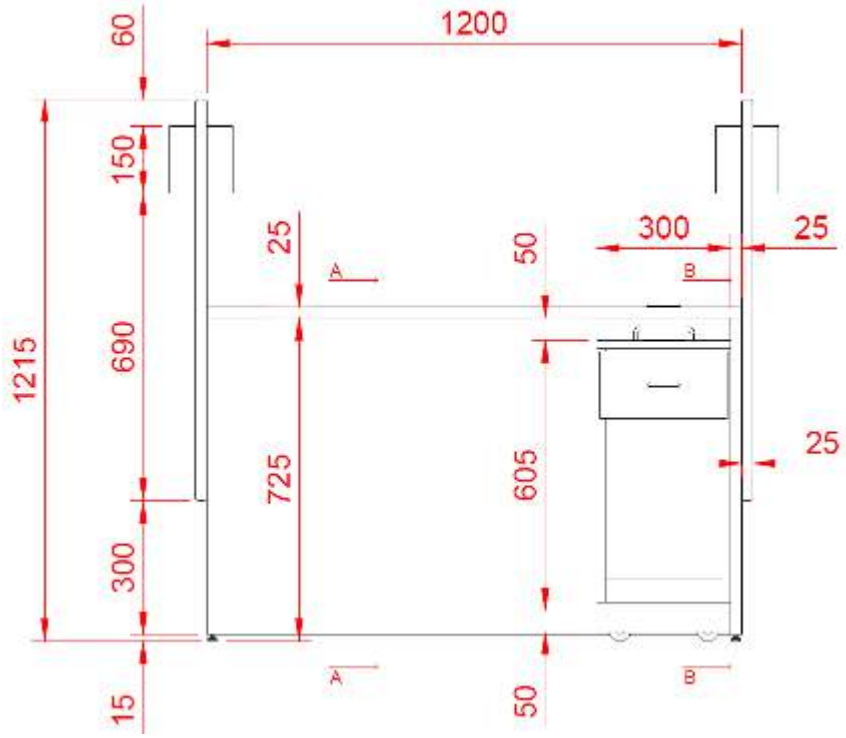

Desenhos sem escala
Cotas em milímetros

Ministério da Mulher, da Família e dos Diretos Humanos
Secretaria Nacional de Políticas para Mulheres
Departamento de Políticas de Enfrentamento à Violência contra as Mulheres
SBS -Setor Bancário Sul, Quadra 02, Bloco H, Lote 8
CEP: 70.070-120 - Brasília
Telefone: (61) 2027 - 3672

Programa Mulher Segura e Protegida
Implantação da Casa da Mulher Brasileira

ESPECIFICAÇÕES DE MOBILIÁRIO

VISTA LATERAL

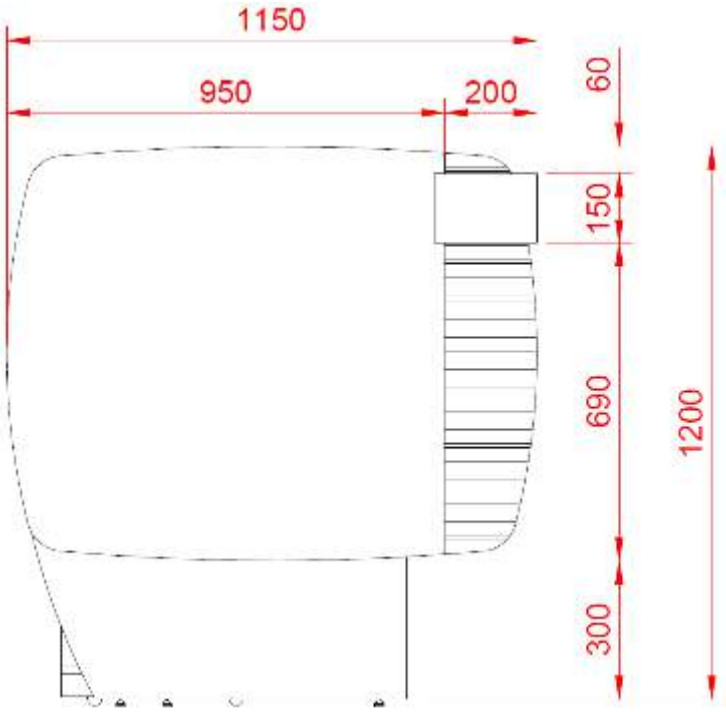

CORTE ‘AA’

CORTE ‘BB’

Desenhos sem escala
Cotas em milímetros

Ministério da Mulher, da Família e dos Diretos Humanos
Secretaria Nacional de Políticas para Mulheres
Departamento de Políticas de Enfrentamento à Violência contra as Mulheres
SBS -Setor Bancário Sul, Quadra 02, Bloco H, Lote 8
CEP: 70.070-120 - Brasília
Telefone: (61) 2027 - 3672

Programa Mulher Segura e Protegida
Implantação da Casa da Mulher Brasileira

ESPECIFICAÇÕES DE MOBILIÁRIO

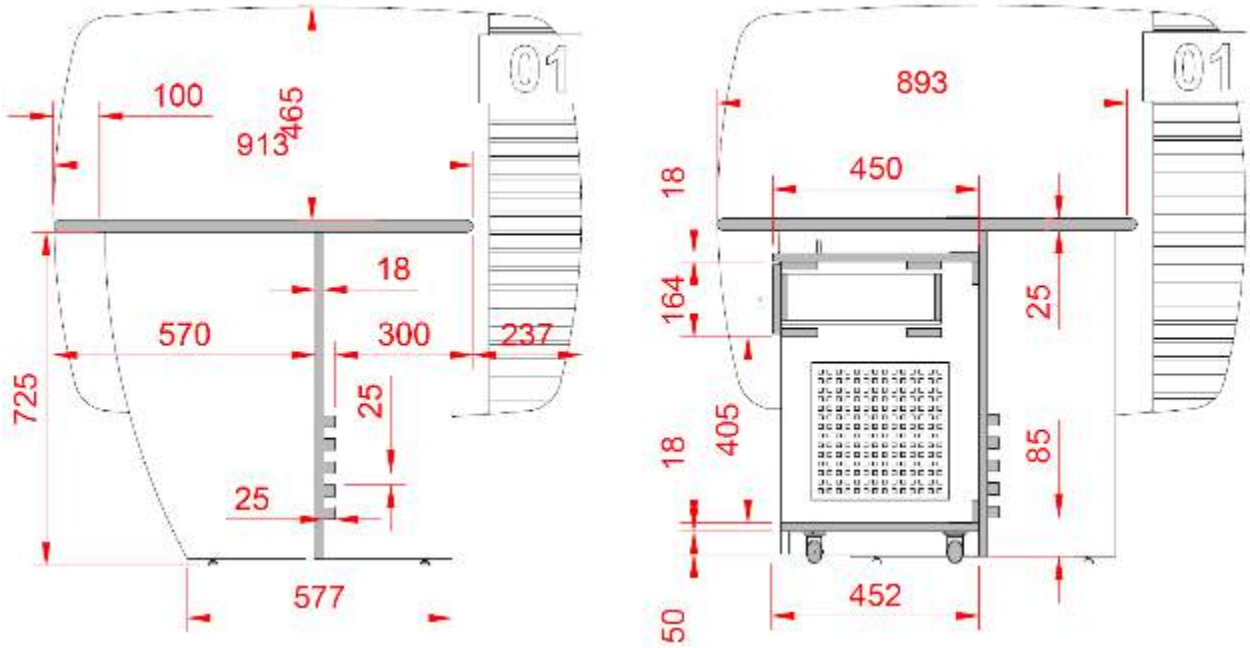

Desenhos sem escala
Cotas em milímetros

Ministério da Mulher, da Família e dos Diretos Humanos
Secretaria Nacional de Políticas para Mulheres
Departamento de Políticas de Enfrentamento à Violência contra as Mulheres
SBS -Setor Bancário Sul, Quadra 02, Bloco H, Lote 8
CEP: 70.070-120 - Brasília
Telefone: (61) 2027 - 3672

Programa Mulher Segura e Protegida
Implantação da Casa da Mulher Brasileira

ESPECIFICAÇÕES DE MOBILIÁRIO

VISTA SUPERIOR – SUPERFÍCIE DE TRABALHO

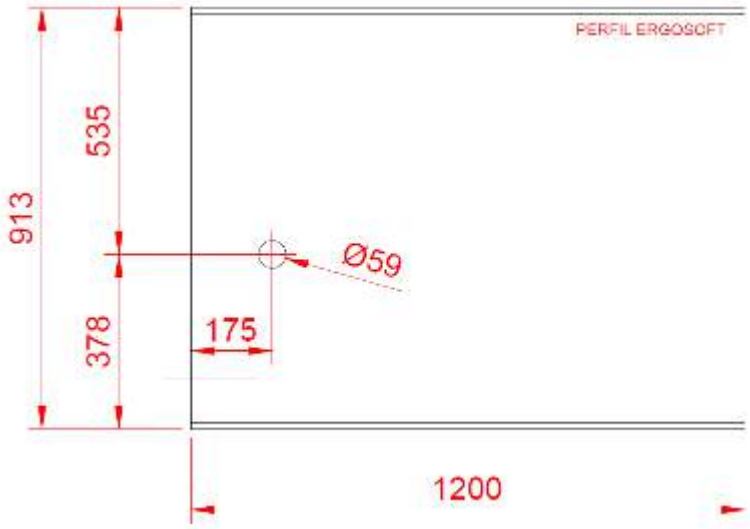

VISTA LATERAL

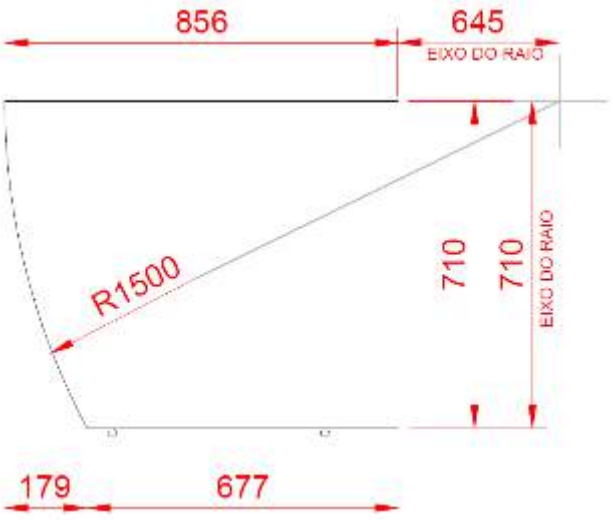

Desenhos sem escala
Cotas em milímetros

Ministério da Mulher, da Família e dos Diretos Humanos
Secretaria Nacional de Políticas para Mulheres
Departamento de Políticas de Enfrentamento à Violência contra as Mulheres
SBS -Setor Bancário Sul, Quadra 02, Bloco H, Lote 8
CEP: 70.070-120 - Brasília
Telefone: (61) 2027 - 3672

Programa Mulher Segura e Protegida
Implantação da Casa da Mulher Brasileira

ESPECIFICAÇÕES DE MOBILIÁRIO

VISTA SUPERIOR – PAINEL DIVISÓRIA

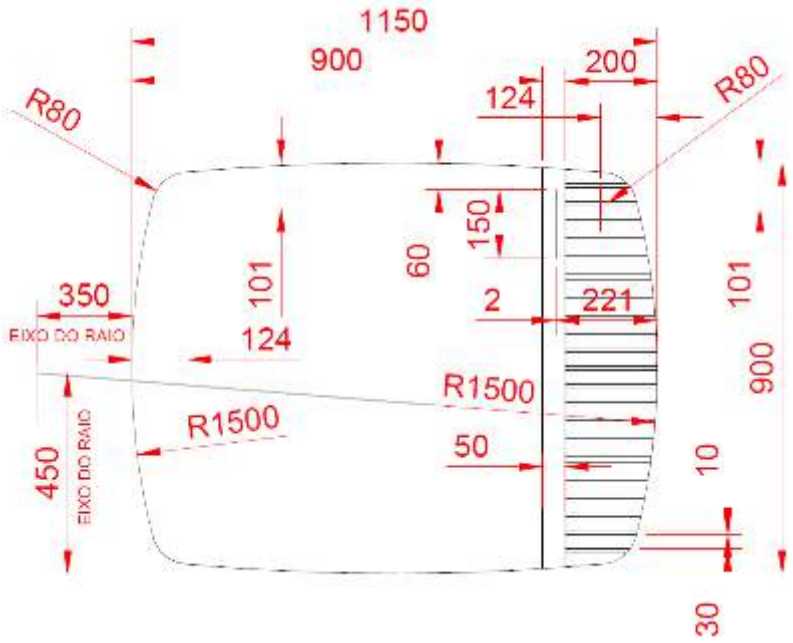

DETALHE ENCAIXE POLICARBONATO

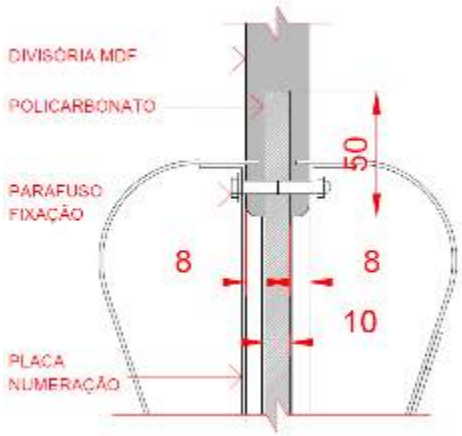

PERSPECTIVA 01 COMPOSIÇÃO

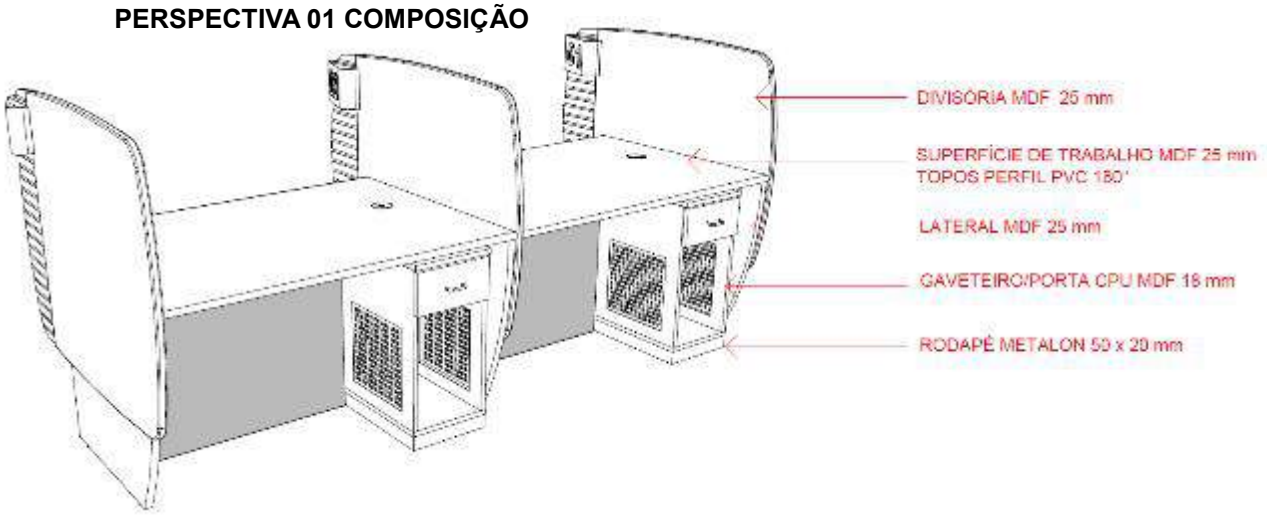

Desenhos sem escala
Cotas em milímetros

Ministério da Mulher, da Família e dos Diretos Humanos
Secretaria Nacional de Políticas para Mulheres
Departamento de Políticas de Enfrentamento à Violência contra as Mulheres
SBS -Setor Bancário Sul, Quadra 02, Bloco H, Lote 8
CEP: 70.070-120 - Brasília
Telefone: (61) 2027 - 3672

Programa Mulher Segura e Protegida
Implantação da Casa da Mulher Brasileira

ESPECIFICAÇÕES DE MOBILIÁRIO

PERSPECTIVA 02 COMPOSIÇÃO

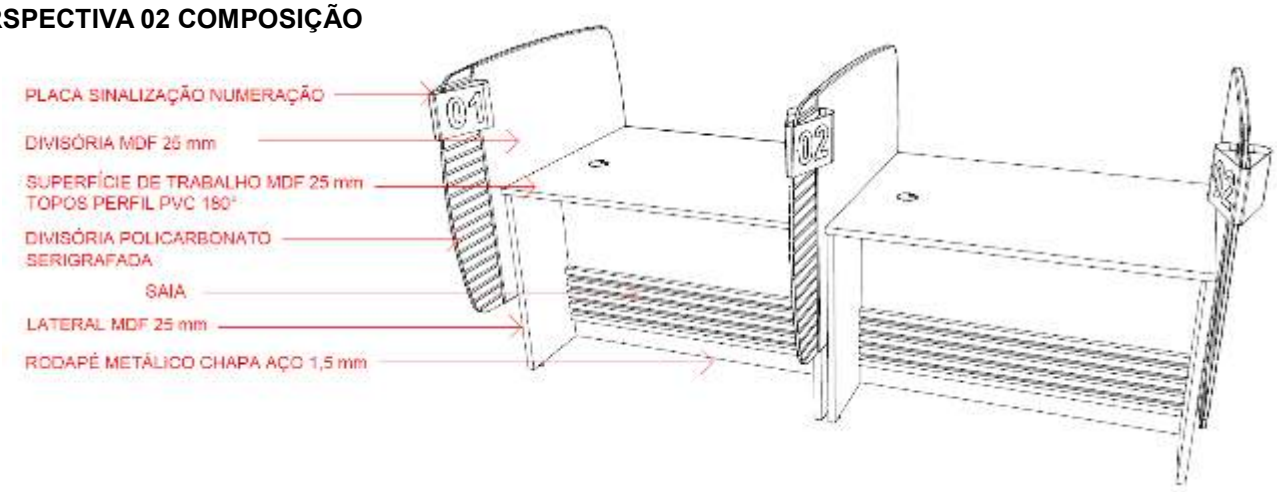

Desenhos sem escala
Cotas em milímetros

Ministério da Mulher, da Família e dos Diretos Humanos
Secretaria Nacional de Políticas para Mulheres
Departamento de Políticas de Enfrentamento à Violência contra as Mulheres
SBS -Setor Bancário Sul, Quadra 02, Bloco H, Lote 8
CEP: 70.070-120 - Brasília
Telefone: (61) 2027 - 3672

Programa Mulher Segura e Protegida
Implantação da Casa da Mulher Brasileira

ESPECIFICAÇÕES DE MOBILIÁRIO

GAVETEIRO - COMPONENTES

PERSPECTIVA 01

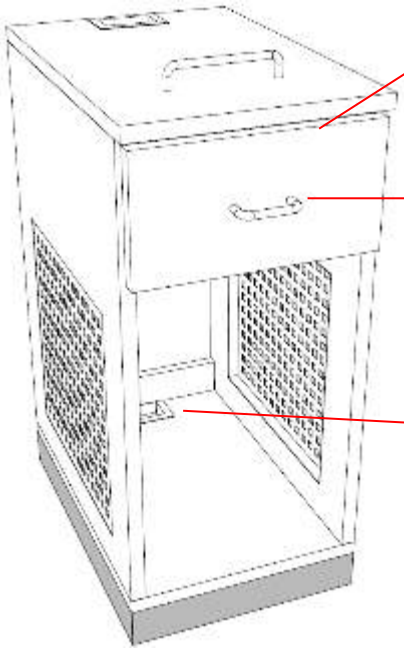

GAVETEIRO/PORTA CPU VOLANTE, EXECUTADO EM MDF BP 18 mm CINZA CRISTAL. GAVETA EM MDF BP 15 mm COM FUNDO EM MDF BP 9 mm CINZA CRISTAL.

DOTADO DE PUXADORES ROLIÇOS TIPO ALÇA METÁLICOS E CORREDIÇAS METÁLICAS REF.; STANDARD 230B BLUM OU SIMILAR. RODÍZIOS TERMOPLÁSTICOS COM RODAS Ø 50 mm, GIRO SOBRE ESFERAS REF.: SQUADRONI SQ50 GEL OU RIL 50 D'ZAINER OU SIMILAR.

RODAPÉ EM TUBO INDUSTRIAL DE AÇO (MELATON) REQUADRO SOLDADO, SEÇÃO RETANGULAR 50 x 12 x 1,5 mm, ACABADO EM PINTURA ELETROSTÁTICA EPÓXI-PÓ TEXTURIZADA COR CHUMBO PANTONE 432C.

RECORTES PARA PASSAGEM DE FIAÇÃO EM NÍVEIS, NO SOBRETAMPO E NA BASE DO GAVETEIRO.

CHAPA ESTAMPADA PARA CIRCULAÇÃO DE AR CPU AÇO 1,2 mm COM ABAS, ACABAMENTO EM PINTURA ELETROSTÁTICA EPÓXIO PÓ TEXTURIZADA REF. CROMÁTICA CINZA PANTONE 427C.

PERSPECTIVA 02

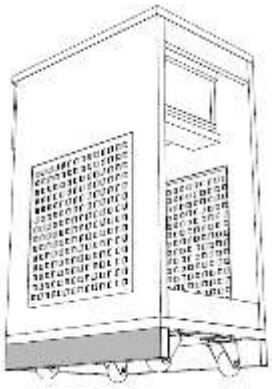

PERSPECTIVA 03

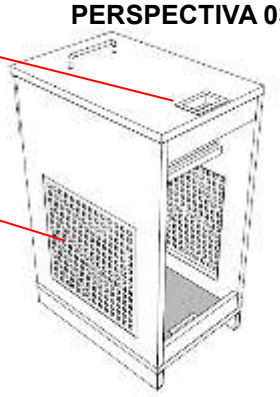

VISTA FRONTAL

CORTE 'AA'

Desenhos sem escala
Cotas em milímetros

Ministério da Mulher, da Família e dos Diretos Humanos
Secretaria Nacional de Políticas para Mulheres
Departamento de Políticas de Enfrentamento à Violência contra as Mulheres
SBS -Setor Bancário Sul, Quadra 02, Bloco H, Lote 8
CEP: 70.070-120 - Brasília
Telefone: (61) 2027 - 3672

Programa Mulher Segura e Protegida
Implantação da Casa da Mulher Brasileira

ESPECIFICAÇÕES DE MOBILIÁRIO

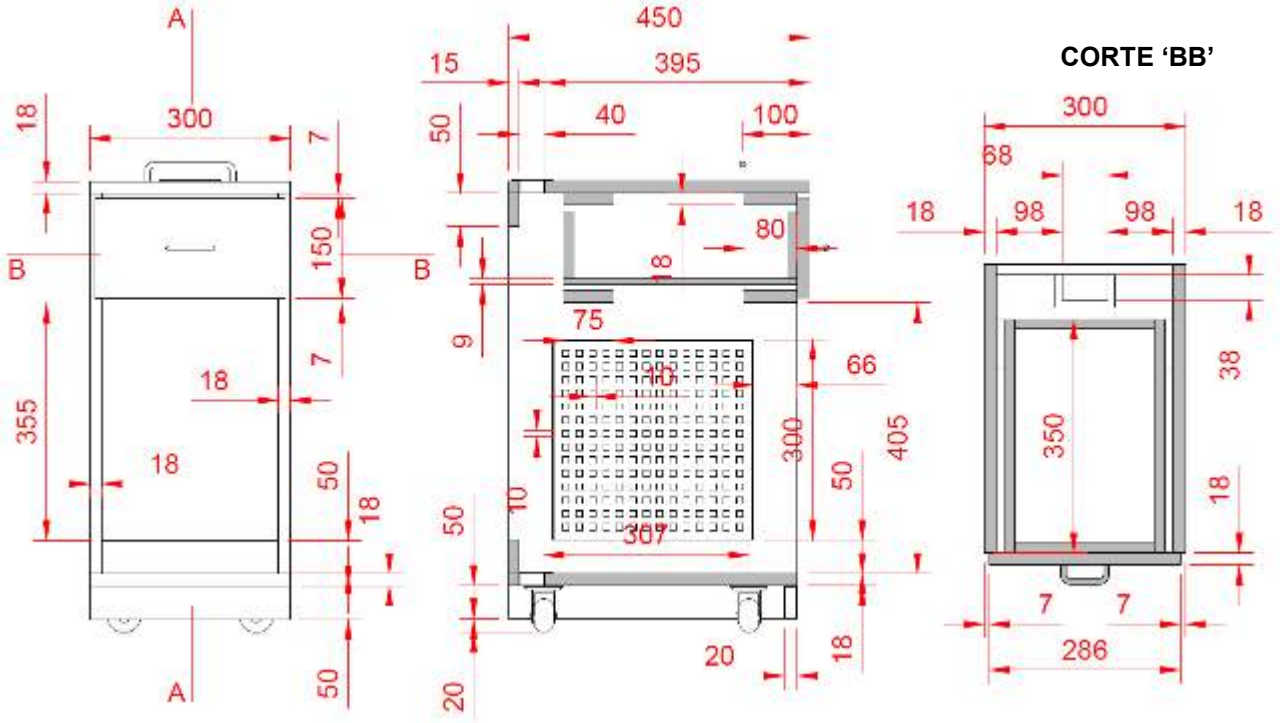

PERSPECTIVA PLACA SINALIZAÇÃO



ENCAIXE PLACA/PAINEL

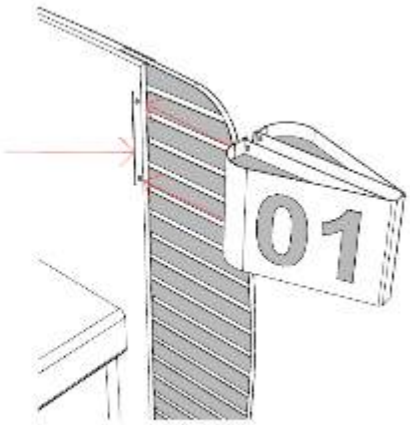

VISTA FRONTAL PLACA

Desenhos sem escala
Cotas em milímetros

Ministério da Mulher, da Família e dos Diretos Humanos
Secretaria Nacional de Políticas para Mulheres
Departamento de Políticas de Enfrentamento à Violência contra as Mulheres
SBS -Setor Bancário Sul, Quadra 02, Bloco H, Lote 8
CEP: 70.070-120 - Brasília
Telefone: (61) 2027 - 3672

Programa Mulher Segura e Protegida
Implantação da Casa da Mulher Brasileira

ESPECIFICAÇÕES DE MOBILIÁRIO

VISTA SUPERIOR PLACA

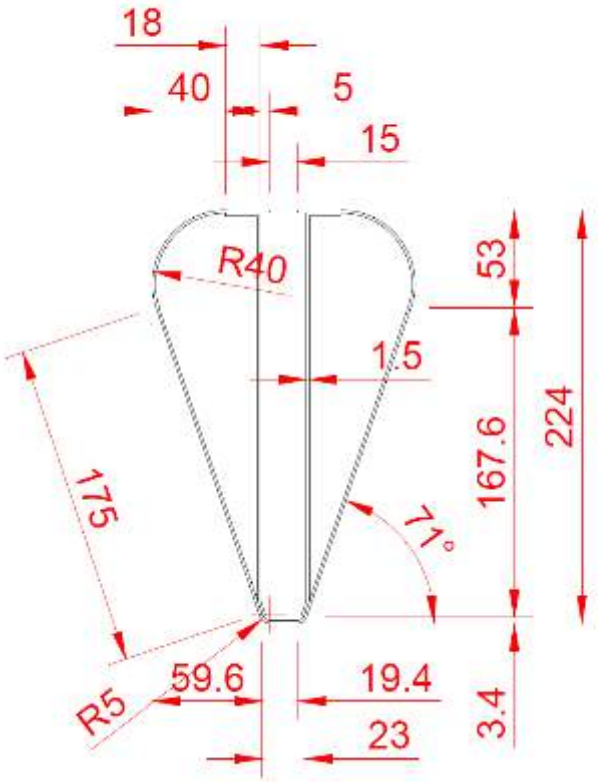

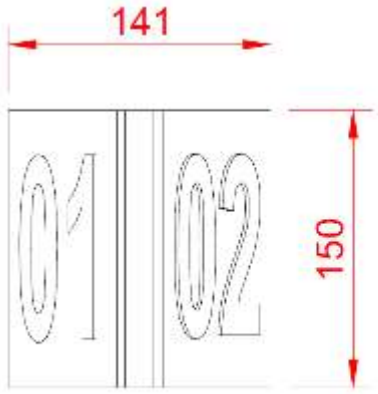

VISTA LATERAL PLACA

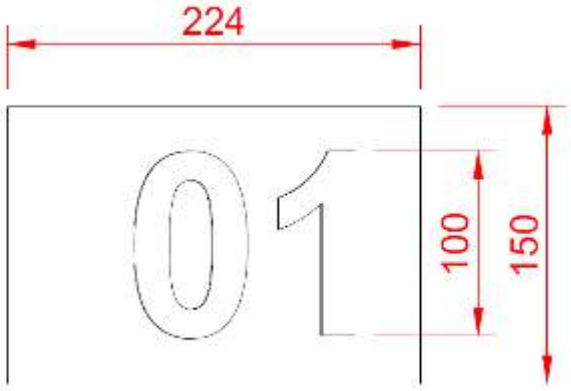

Desenhos sem escala
Cotas em milímetros

Ministério da Mulher, da Família e dos Diretos Humanos
Secretaria Nacional de Políticas para Mulheres
Departamento de Políticas de Enfrentamento à Violência contra as Mulheres
SBS -Setor Bancário Sul, Quadra 02, Bloco H, Lote 8
CEP: 70.070-120 - Brasília
Telefone: (61) 2027 - 3672

Programa Mulher Segura e Protegida
Implantação da Casa da Mulher Brasileira
ESPECIFICAÇÕES DE MOBILIÁRIO

1. CARACTERÍSTICAS

1.1 TIPO

Mesa de reunião, autoportante.

1.2 ESTRUTURA

1.2.1 MATERIAL

Perfis, tubos industriais, chapas e cantoneiras de aço carbono com tratamento decapante fosfatizante e primer rico em cromato de zinco (conforme projeto executivo anexo).

1.2.2 ACABAMENTO

Pintura eletrostática epóxi pó superfície texturizada, com acabamento acetinado (não pode ser nem fosca nem brilhante);

1.2.3 NIVELAMENTO

Deverá ter sapatas metálicas reguláveis para nivelamento.

OBS: Não serão aceitas soluções que apresentem quinas vivas e/ou cortantes, parafusos aparentes, soldas com má qualidade estética (soldas grosseiras) e que tenham pintura irregular e/ou manchadas.

1.3 INSTALAÇÕES

1.3.1 PASSAGEM DE CABOS

O pé da mesa, em seu segmento vertical, deverá ter calha metálica para passagem de cabos com leitos independentes para fiação de lógica e elétrica. A tampa deverá ser facilmente removível sem a necessidade de uso de ferramentas. Ainda deverá ter acesso pelo topo superior totalmente livre, dotado de passa cabos termoplástico removível na mesma cor da superfície de trabalho.

1.4 SUPERFÍCIE DE TRABALHO

Em madeira MDF, com espessura de 25 mm.

Programa Mulher Segura e Protegida
Implantação da Casa da Mulher Brasileira
ESPECIFICAÇÕES DE MOBILIÁRIO

Acabamento laminado melamínico com aplicação tipo postform ou em laminado melamínico de Alta Pressão de 0,8mm de espessura, texturizado, encabeçamento com perfil de PVC (material não reciclado), com dimensão coincidente com a espessura total do tampo acabado, borda totalmente arredondada (semicírculo) na mesma cor do tampo.

Parte inferior - deverá ser contraplacada de forma adequada (ex: laminado ou pintura fenólica) na mesma cor do tampo.

OBS: Não será aceito tampo que apresente qualquer tipo de ressalto e/ou rebaixo em relação ao PVC da borda e solução com quinas vivas e/ou salientes.

1.5 SAIA (MESA REUNIAO 8 LUGARES)

Em madeira MDF, com espessura de 18 mm, revestida em laminado melamínico baixa pressão. Topos com acabamento em fita de bordo de 1 mm de espessura na cor da saia.

2. ITENS, DIMENSÕES E PBMS

SPM MESA REUNIAO REDONDA 4 LUG. – **PBMS** 71 10 111 600068
- Diâmetro de 1200 mm

SPM MESA REUNIAO 8 LUGARES – **PBMS** 71 10 111 600064
- Dimensões 2100 x 1100 mm(comp.x larg.)

OBSERVAÇÕES:

1. A altura deverá estar na faixa de 730 a 750 mm.

2. A variação admissível para dimensões diâmetro, largura e profundidade é de mais ou menos (+ ou -) 50 mm.

3. REFERÊNCIA CROMÁTICA

3.1 ESTRUTURA (METÀLICA)

Cinza Londrino PP-75 da Pertech ou Fórmica L 155 Foggy

3.2 SUPERFÍCIE DE TRABALHO

Programa Mulher Segura e Protegida
Implantação da Casa da Mulher Brasileira
ESPECIFICAÇÕES DE MOBILIÁRIO

Cinza Office Gray PP-25 da Pertech ou Fórmica L 139 Platina.

OBSERVAÇÕES GERAIS:

1. As ponteiras de acabamento dos tubos industriais das patas deverão apresentar a mesma cor da estrutura da mesa.

MESA DE REUNIÃO REDONDA – MR1



PERSPECTIVA 01

Ministério da Mulher, da Família e dos Diretos Humanos
Secretaria Nacional de Políticas para Mulheres
Departamento de Políticas de Enfrentamento à Violência contra as Mulheres
SBS -Setor Bancário Sul, Quadra 02, Bloco H, Lote 8
CEP: 70.070-120 - Brasília
Telefone: (61) 2027 - 3672

Programa Mulher Segura e Protegida
Implantação da Casa da Mulher Brasileira
ESPECIFICAÇÕES DE MOBILIÁRIO



PERSPECTIVA 02

Ministério da Mulher, da Família e dos Diretos Humanos
Secretaria Nacional de Políticas para Mulheres
Departamento de Políticas de Enfrentamento à Violência contra as Mulheres
SBS -Setor Bancário Sul, Quadra 02, Bloco H, Lote 8
CEP: 70.070-120 - Brasília
Telefone: (61) 2027 - 3672

Programa Mulher Segura e Protegida
Implantação da Casa da Mulher Brasileira
ESPECIFICAÇÕES DE MOBILIÁRIO

TAMPO EM MADEIRA MDF COM ESPESSURA DE 25 MM. ACABAMENTO LAMINADO MELAMÍNICO COM APLICAÇÃO TIPO POSTFORM OU EM LAMINADO MELAMÍNICO DE ALTA PRESSÃO DE 0,8mm DE ESPESSURA, TEXTURIZADO, ENCABEÇAMENTO COM PERFIL DE PVC (MATERIAL NÃO RECICLADO), COM DIMENSÃO COINCIDENTE COM A ESPESSURA TOTAL DO TAMPO ACABADO, BORDA TOTALMENTE ARREDONDADA (SEMICÍRCULO) NA MESMA COR DO TAMPO. PASSA FIO COM ACABAMENTO TERMOPLÁSTICO NA COR DO TAMPO REF. BIGFER CÓD. 10.03.005.

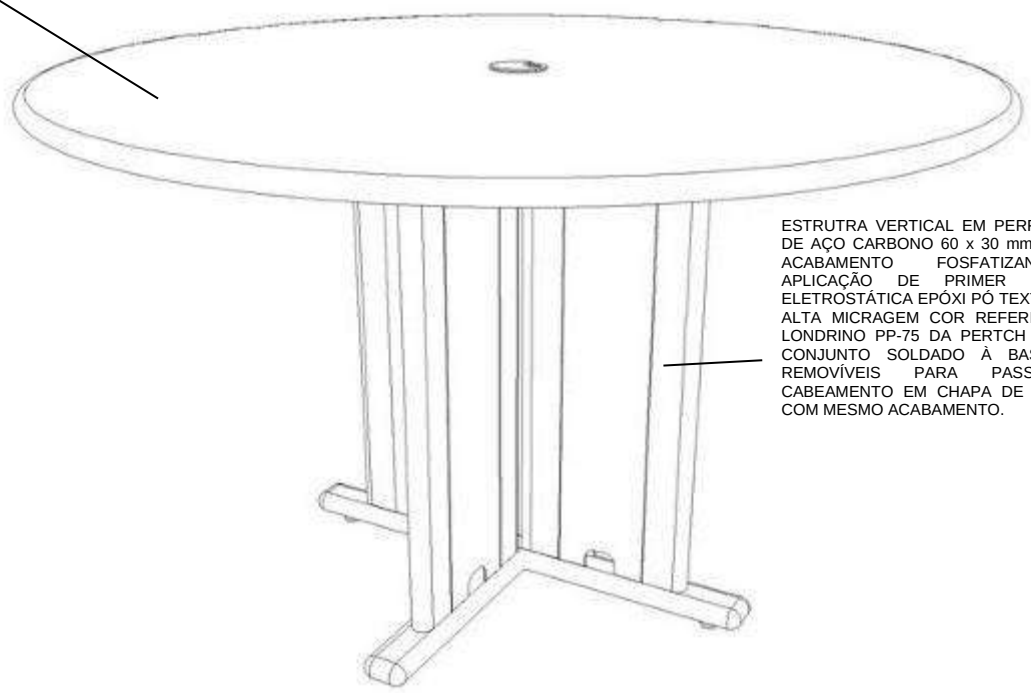

ESTRUTRA VERTICAL EM PERFIL ESPECIAL DE AÇO CARBONO 60 x 30 mm (e = 1,5mm). ACABAMENTO FOSFATIZANTE COM APLICAÇÃO DE PRIMER E PINTURA ELETROSTÁTICA EPÓXI PÓ TEXTURIZADA DE ALTA MICRAGEM COR REFERÊNCIA CINZA LONDRINO PP-75 DA PERTCH OU SIMILAR. CONJUNTO SOLDADO À BASE. TAMPAS REMOVÍVEIS PARA PASSAGEM DE CABEAMENTO EM CHAPA DE AÇO 1,5 mm COM MESMO ACABAMENTO.

PERSPECTIVA 01

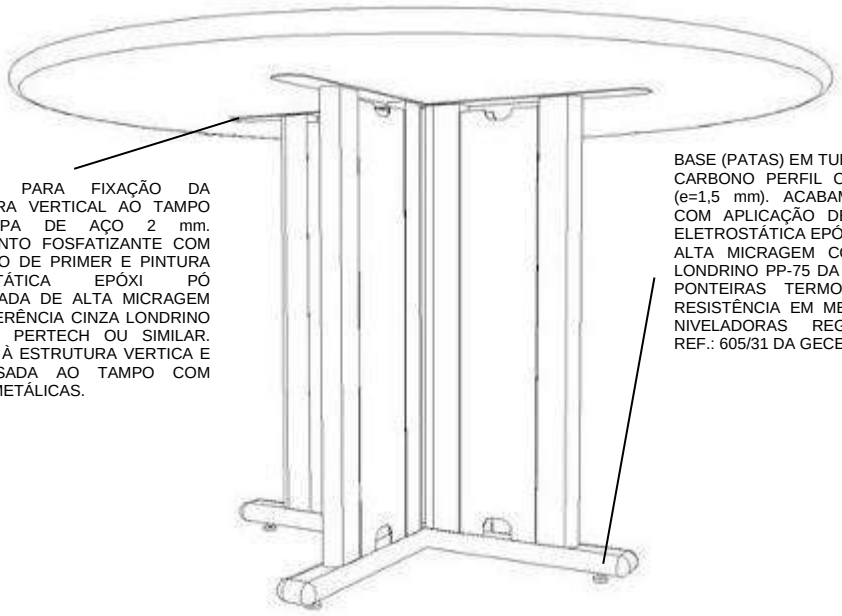

CRUZETA PARA FIXAÇÃO DA ESTRUTURA VERTICAL AO TAMPO EM CHAPA DE AÇO 2 mm. ACABAMENTO FOSFATIZANTE COM APLICAÇÃO DE PRIMER E PINTURA ELETROSTÁTICA EPÓXI PÓ TEXTURIZADA DE ALTA MICRAGEM COR REFERÊNCIA CINZA LONDRINO PP-75 DA PERTECH OU SIMILAR. SOLDADA À ESTRUTURA VERTICA E APARAFUSADA AO TAMPO COM BUCHAS METÁLICAS.

BASE (PATAS) EM TUBO INDUSTRIAL DE AÇO CARBONO PERFIL OBLONGO 60 x 30 mm (e=1,5 mm). ACABAMENTO FOSFATIZANTE COM APLICAÇÃO DE PRIMER E PINTURA ELETROSTÁTICA EPÓXI PÓ TEXTURIZADA DE ALTA MICRAGEM COR REFERÊCIA CINZA LONDRINO PP-75 DA PERTECH OU SIMILAR. PONTEIRAS TERMOPLÁSTICAS DE ALTA RESISTÊNCIA EM MESMA COR E SAPATAS NIVELADORAS REGULÁVEIS METÁLICAS REF.: 605/31 DA GECELE OU SIMILAR.

PERSPECTIVA 02

Ministério da Mulher, da Família e dos Diretos Humanos
Secretaria Nacional de Políticas para Mulheres
Departamento de Políticas de Enfrentamento à Violência contra as Mulheres
SBS -Setor Bancário Sul, Quadra 02, Bloco H, Lote 8
CEP: 70.070-120 - Brasília
Telefone: (61) 2027 - 3672

Programa Mulher Segura e Protegida
Implantação da Casa da Mulher Brasileira
ESPECIFICAÇÕES DE MOBILIÁRIO

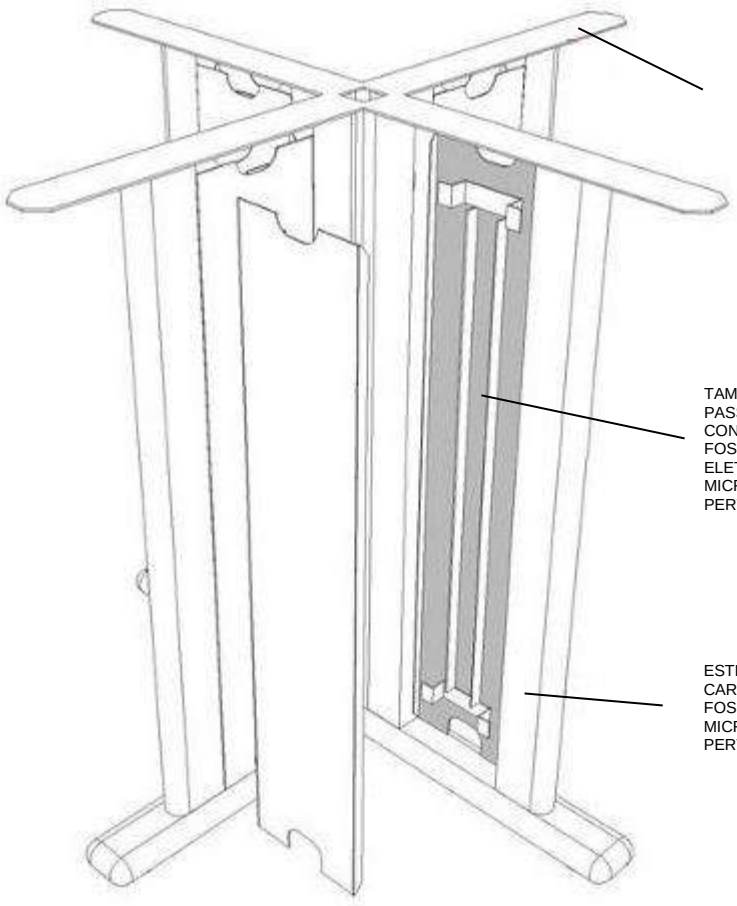

CRUZETA PARA FIXAÇÃO DA ESTRUTURA VERTICAL AO TAMPO EM CHAPA DE AÇO 2 mm. ACABAMENTO FOSFATIZANTE COM APLICAÇÃO DE PRIMER E PINTURA ELETROSTÁTICA EPÓXI PÓ TEXTURIZADA DE ALTA MICRAGEM COR REFERÊNCIA CINZA LONDRINO PP-75 DA PERTECH OU SIMILAR. SOLDADA À ESTRUTURA VERTICA E APARAFUSADA AO TAMPO COM BUCHAS METÁLICAS.

TAMPA FIXA SOLDADA À ESTRUTURA VERTICAL PARA PASSAGEM DE CABEAMENTO, COM CANALETA GUIA. CONJUNTO EM CHAPA DE AÇO 1,5 mm ACABAMENTO FOSFATIZANTE COM APLICAÇÃO DE PRIMER E PINTURA ELETROSTÁTICA EPÓXI PÓ TEXTURIZADA DE ALTA MICRAGEM COR REFERÊNCIA CINZA LONDRINO PP-75 DA PERTECH OU SIMILAR.

ESTRUTURA VERTICAL EM PERFIL ESPECIAL DE AÇO CARBONO 60 x 30 (e=1,5 mm). ACABAMENTO FOSFATIZANTE COM APLICAÇÃO TEXTURIZADA DE ALTA MICRAGEM COR REFERÊNCIA CINZA LONDRINO PP-75 DA PERTECH OU SIMILAR. CONJUNTO SOLDADO À BASE.

PERSPECTIVA 03

Ministério da Mulher, da Família e dos Diretos Humanos
Secretaria Nacional de Políticas para Mulheres
Departamento de Políticas de Enfrentamento à Violência contra as Mulheres
SBS -Setor Bancário Sul, Quadra 02, Bloco H, Lote 8
CEP: 70.070-120 - Brasília
Telefone: (61) 2027 - 3672

Programa Mulher Segura e Protegida
Implantação da Casa da Mulher Brasileira
ESPECIFICAÇÕES DE MOBILIÁRIO

TAMPA REMOVÍVEL COM GRAPAS SOLDADAS NA FACE INTERNA PARA FIXAÇÃO À ESTRUTURA VERTICAL. CONJUNTO EM CHAPA DE AÇO 1,5 mm ACABAMENTO FOSFATIZANTE COM APLICAÇÃO DE PRIMER E PINTURA ELETROSTÁTICA EPÓXI PÓ TEXTURIZADA DE ALTA MICRAGEM COR REFERÊNCIA CINZA LONDRINO PP-75 DA PERTECH OU SIMILAR.

BASE (PATAS) EM TUBO INDUSTRIAL DE AÇO CARBONO PERFIL OBLONGO 60 x 30 mm (e=1,5 mm). ACABAMENTO FOSFATIZANTE COM APLICAÇÃO DE PRIMER E PINTURA ELETROSTÁTICA EPÓXI PÓ TEXTURIZADA DE ALTA MICRAGEM COR REFERÊCIA CINZA LONDRINO PP-75 DA PERTECH OU SIMILAR. PONTEIRAS TERMOPLÁSTICAS DE ALTA RESISTÊNCIA EM MESMA COR E SAPATAS NIVELADORAS REGULÁVEIS METÁLICAS REF.: 605/31 DA GECELE OU SIMILAR.

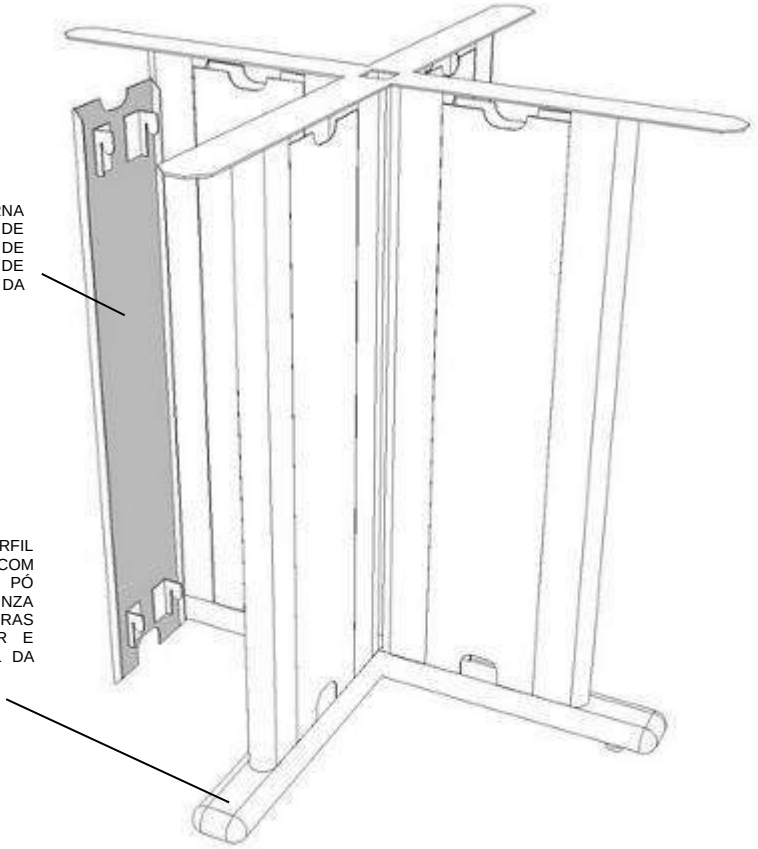

PERSPECTIVA 04

Ministério da Mulher, da Família e dos Diretos Humanos
Secretaria Nacional de Políticas para Mulheres
Departamento de Políticas de Enfrentamento à Violência contra as Mulheres
SBS -Setor Bancário Sul, Quadra 02, Bloco H, Lote 8
CEP: 70.070-120 - Brasília
Telefone: (61) 2027 - 3672

Programa Mulher Segura e Protegida
Implantação da Casa da Mulher Brasileira
ESPECIFICAÇÕES DE MOBILIÁRIO

VISTAS – MESA DE REUNIÃO REDONDA MR1

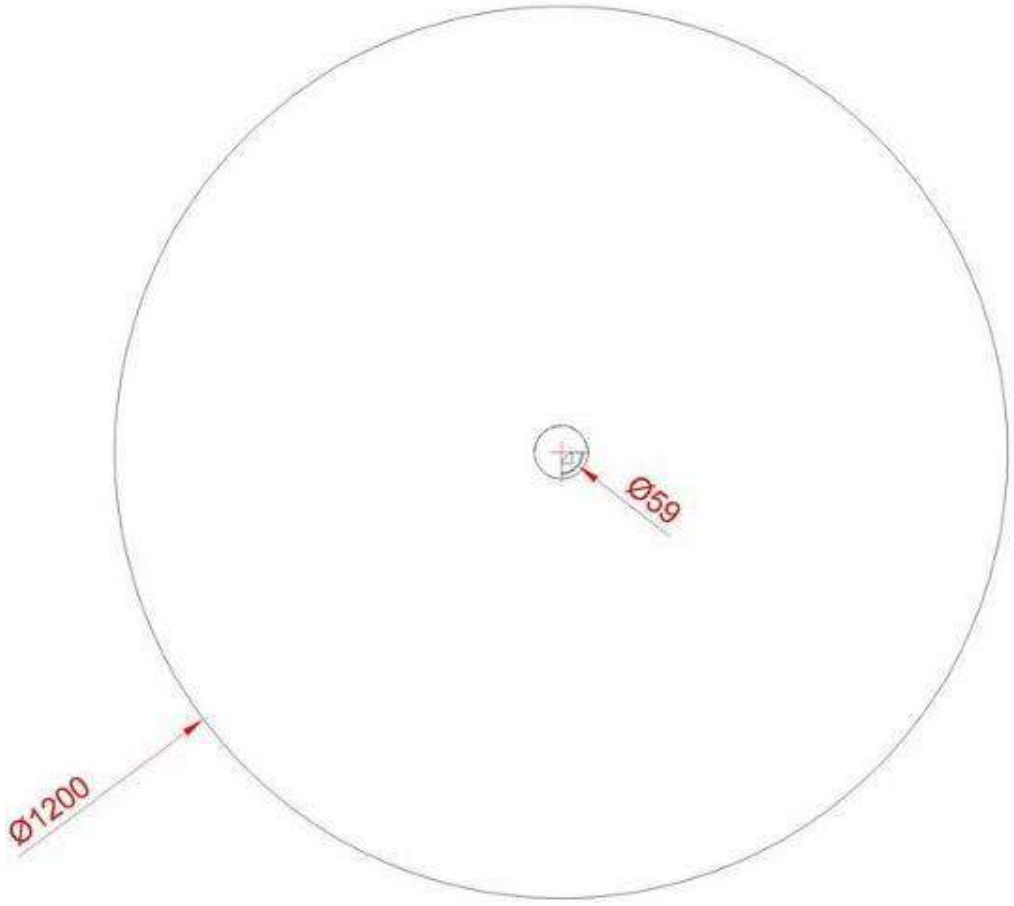

VISTA SUPERIOR

Desenhos sem escalas
Cotas em milímetros

Ministério da Mulher, da Família e dos Diretos Humanos
Secretaria Nacional de Políticas para Mulheres
Departamento de Políticas de Enfrentamento à Violência contra as Mulheres
SBS -Setor Bancário Sul, Quadra 02, Bloco H, Lote 8
CEP: 70.070-120 - Brasília
Telefone: (61) 2027 - 3672

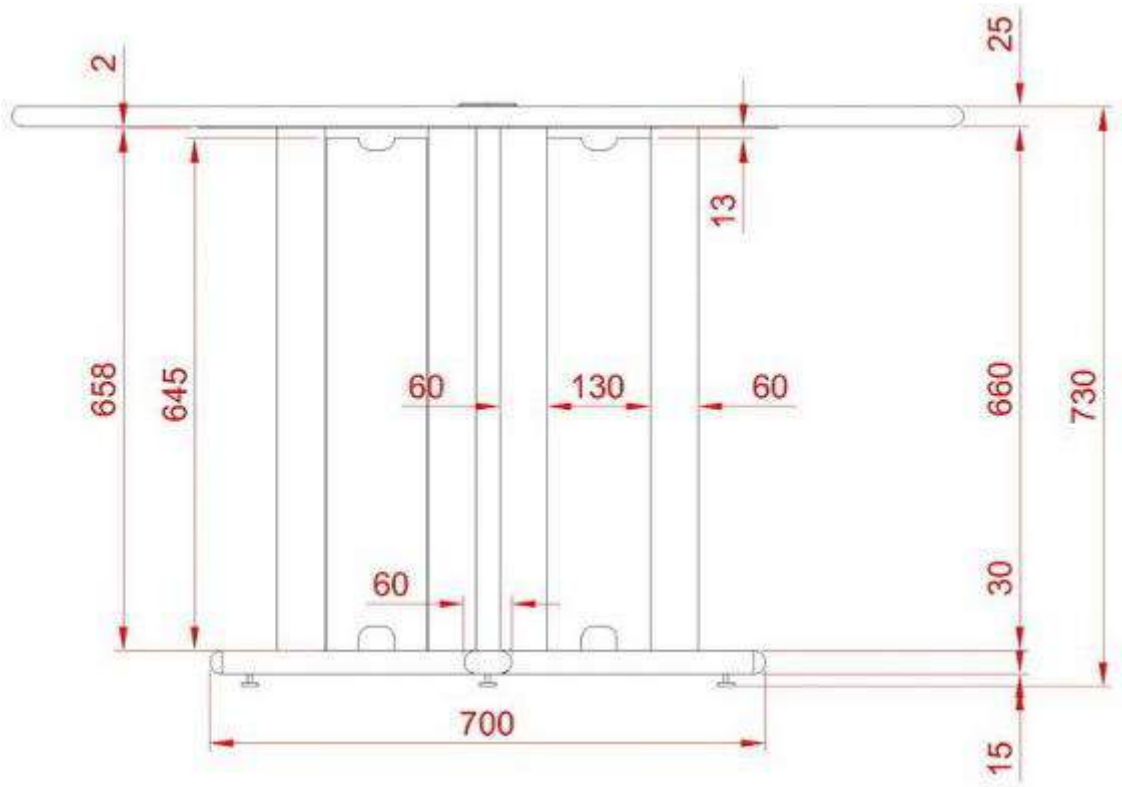

VISTA FRONTAL

VISTAS – MESA DE REUNIÃO REDONDA MR1

Desenhos sem escalas
Cotas em milímetros

Ministério da Mulher, da Família e dos Diretos Humanos
Secretaria Nacional de Políticas para Mulheres
Departamento de Políticas de Enfrentamento à Violência contra as Mulheres
SBS -Setor Bancário Sul, Quadra 02, Bloco H, Lote 8
CEP: 70.070-120 - Brasília
Telefone: (61) 2027 - 3672

Programa Mulher Segura e Protegida
Implantação da Casa da Mulher Brasileira
ESPECIFICAÇÕES DE MOBILIÁRIO

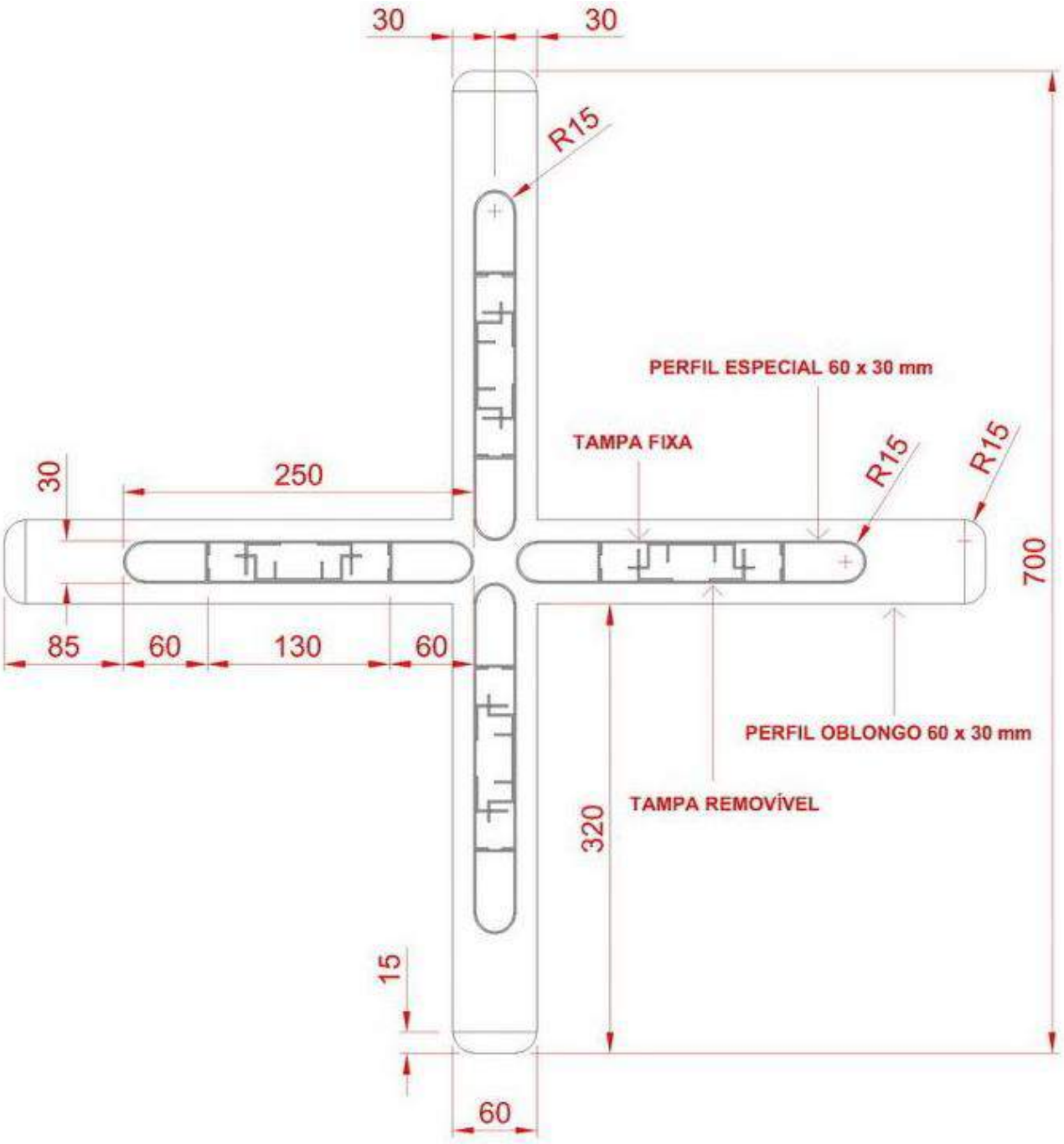

CORTE 'AA'

Desenhos sem escalas
Cotas em milímetros

Programa Mulher Segura e Protegida
Implantação da Casa da Mulher Brasileira
ESPECIFICAÇÕES DE MOBILIÁRIO

VISTAS – MESA DE REUNIÃO REDONDA MR1

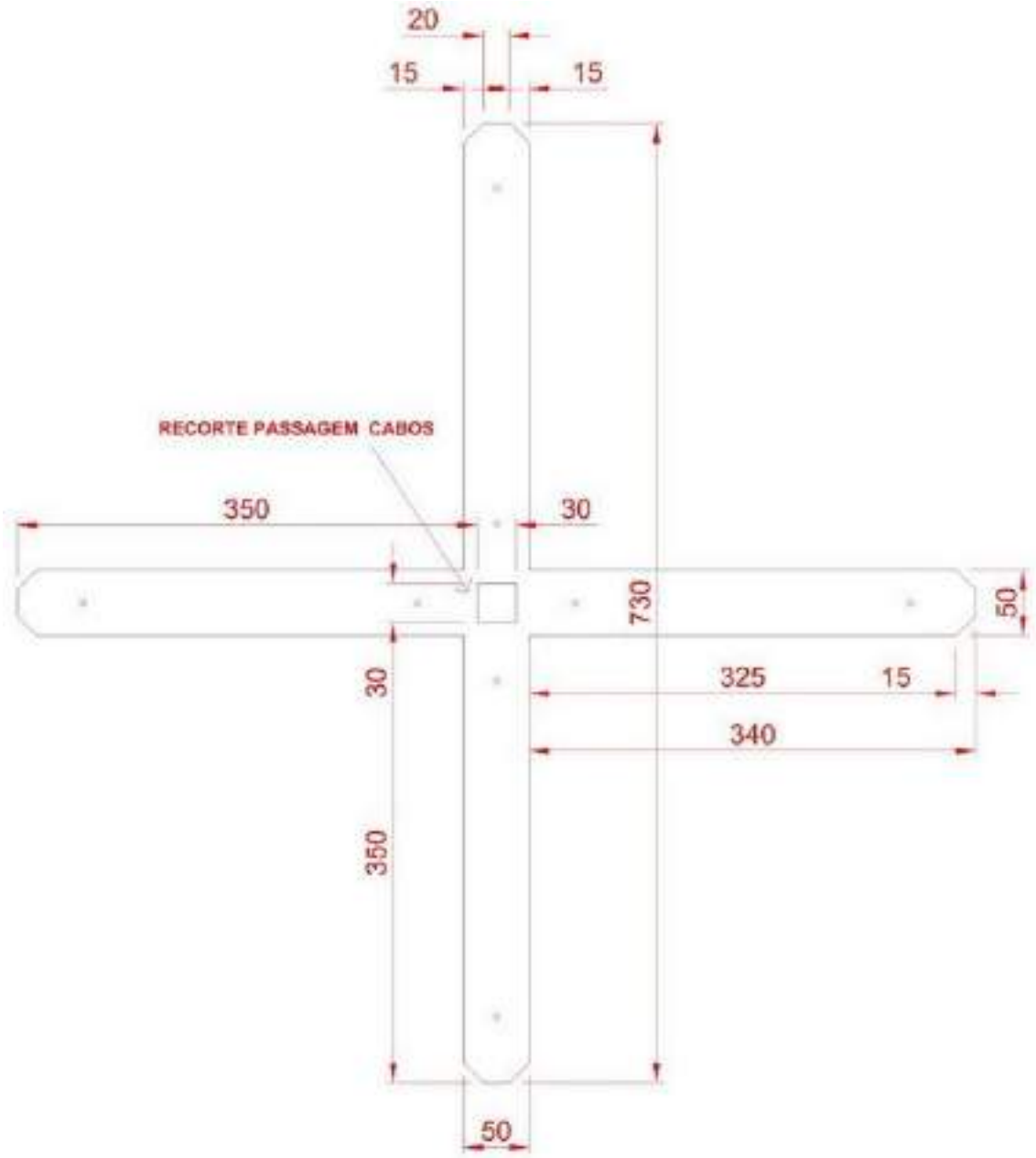

CRUZETA FIXAÇÃO ESTRUTURA/TAMPO

Desenhos sem escalas
Cotas em milímetros

Ministério da Mulher, da Família e dos Diretos Humanos
Secretaria Nacional de Políticas para Mulheres
Departamento de Políticas de Enfrentamento à Violência contra as Mulheres
SBS -Setor Bancário Sul, Quadra 02, Bloco H, Lote 8
CEP: 70.070-120 - Brasília
Telefone: (61) 2027 - 3672

Programa Mulher Segura e Protegida
Implantação da Casa da Mulher Brasileira
ESPECIFICAÇÕES DE MOBILIÁRIO

DETALHES – MESA DE REUNIÃO REDONDA MR1

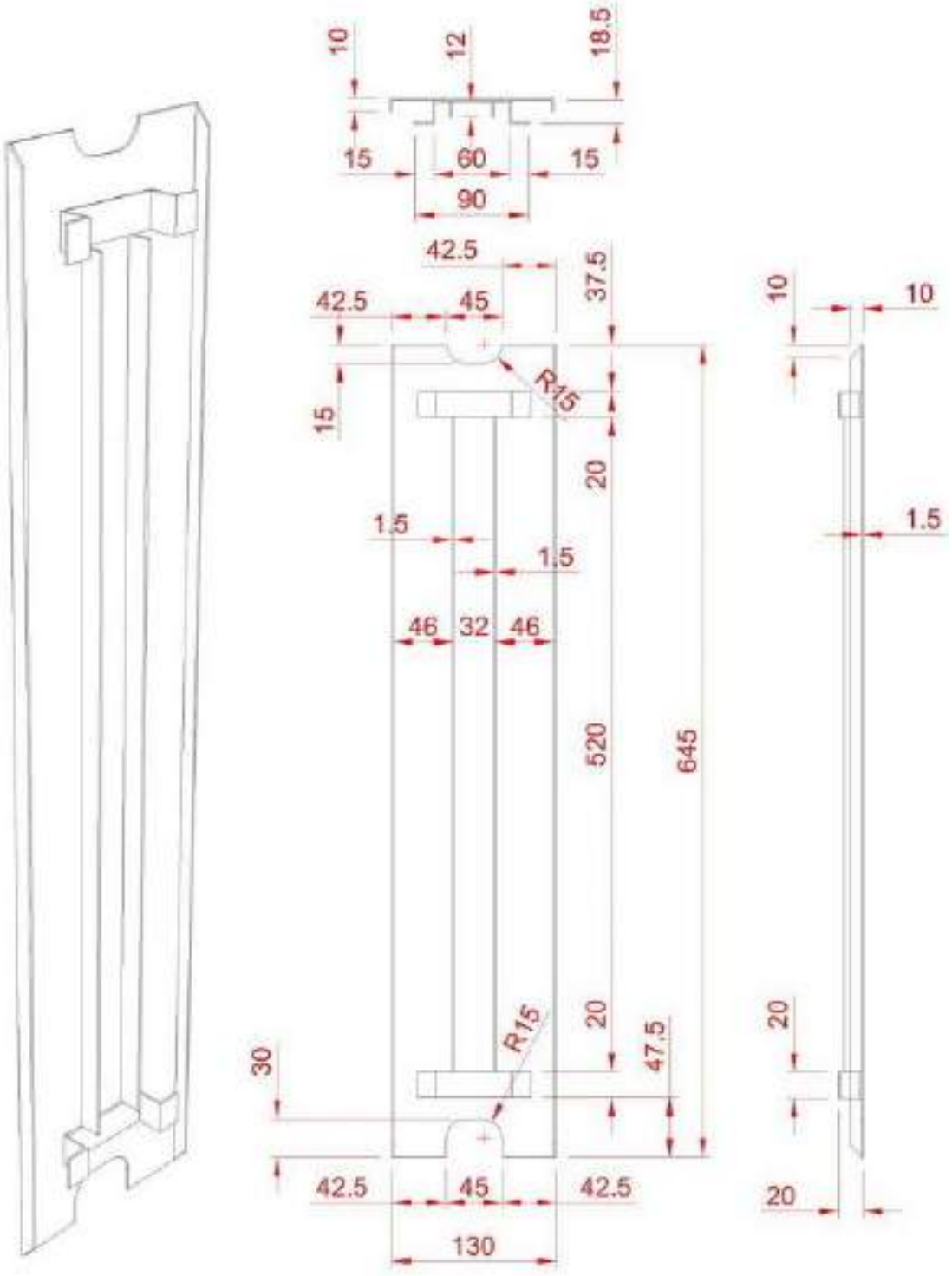

Desenhos sem escalas
Cotas em milímetros

PERSPECTIVA

Ministério da Mulher, da Família e dos Diretos Humanos
Secretaria Nacional de Políticas para Mulheres
Departamento de Políticas de Enfrentamento à Violência contra as Mulheres
SBS -Setor Bancário Sul, Quadra 02, Bloco H, Lote 8
CEP: 70.070-120 - Brasília
Telefone: (61) 2027 - 3672

Programa Mulher Segura e Protegida
Implantação da Casa da Mulher Brasileira
ESPECIFICAÇÕES DE MOBILIÁRIO

VISTAS TAMPA FIXA

DETALHES – MESA DE REUNIÃO REDONDA MR1

VISTAS TAMPA REMOVÍVEL

Desenhos sem escalas
Cotas em milímetros

PERSPECTIVA

Ministério da Mulher, da Família e dos Diretos Humanos
Secretaria Nacional de Políticas para Mulheres
Departamento de Políticas de Enfrentamento à Violência contra as Mulheres
SBS -Setor Bancário Sul, Quadra 02, Bloco H, Lote 8
CEP: 70.070-120 - Brasília
Telefone: (61) 2027 - 3672

Programa Mulher Segura e Protegida
Implantação da Casa da Mulher Brasileira
ESPECIFICAÇÕES DE MOBILIÁRIO

MESA DE REUNIÃO OVAL – MR2



PERSPECTIVA 01

Ministério da Mulher, da Família e dos Diretos Humanos
Secretaria Nacional de Políticas para Mulheres
Departamento de Políticas de Enfrentamento à Violência contra as Mulheres
SBS -Setor Bancário Sul, Quadra 02, Bloco H, Lote 8
CEP: 70.070-120 - Brasília
Telefone: (61) 2027 - 3672

Programa Mulher Segura e Protegida
Implantação da Casa da Mulher Brasileira
ESPECIFICAÇÕES DE MOBILIÁRIO



PERSPECTIVA 02

Ministério da Mulher, da Família e dos Diretos Humanos
Secretaria Nacional de Políticas para Mulheres
Departamento de Políticas de Enfrentamento à Violência contra as Mulheres
SBS -Setor Bancário Sul, Quadra 02, Bloco H, Lote 8
CEP: 70.070-120 - Brasília
Telefone: (61) 2027 - 3672

Programa Mulher Segura e Protegida
Implantação da Casa da Mulher Brasileira
ESPECIFICAÇÕES DE MOBILIÁRIO

PERSPECTIVAS – MESA DE REUNIÃO OVAL MR2

TAMPO EM MADEIRA MDF COM ESPESSURA DE 25 MM. ACABAMENTO LAMINADO MELAMÍNICO COM APLICAÇÃO TIPO POSTFORM OU EM LAMINADO MELAMÍNICO DE ALTA PRESSÃO DE 0,8mm DE ESPESSURA, TEXTURIZADO, ENCABEÇAMENTO COM PERFIL DE PVC (MATERIAL NÃO RECICLADO), COM DIMENSÃO COINCIDENTE COM A ESPESSURA TOTAL DO TAMPO ACABADO, BORDA TOTALMENTE ARREDONDADA (SEMICÍRCULO) NA MESMA COR DO TAMPO. PASSA FIO COM ACABAMENTO TERMOPLÁSTICO NA COR DO TAMPO REF. BIGFER CÓD. 10.03.005.

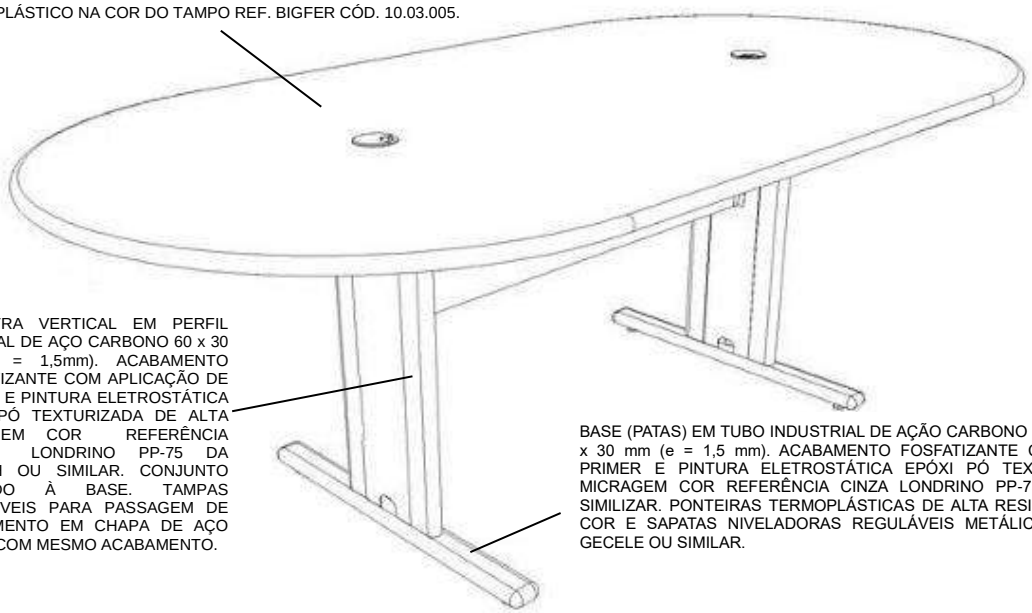

ESTRUTRA VERTICAL EM PERFIL ESPECIAL DE AÇO CARBONO 60 x 30 mm (e = 1,5mm). ACABAMENTO FOSFATIZANTE COM APLICAÇÃO DE PRIMER E PINTURA ELETROSTÁTICA EPÓXI PÓ TEXTURIZADA DE ALTA MICRAGEM COR REFERÊNCIA CINZA LONDRINO PP-75 DA PERTCH OU SIMILAR. CONJUNTO SOLDADO À BASE. TAMPAS REMOVÍVEIS PARA PASSAGEM DE CABEAMENTO EM CHAPA DE AÇO 1,5 mm COM MESMO ACABAMENTO.

BASE (PATAS) EM TUBO INDUSTRIAL DE AÇÃO CARBONO PERFIL OBLONGO 60 x 30 mm (e = 1,5 mm). ACABAMENTO FOSFATIZANTE COM APLICAÇÃO DE PRIMER E PINTURA ELETROSTÁTICA EPÓXI PÓ TEXTURIZADA DE ALTA MICRAGEM COR REFERÊNCIA CINZA LONDRINO PP-75 DA PERTECH OU SIMILIZAR. PONTEIRAS TERMOPLÁSTICAS DE ALTA RESISTÊNCIA EM MESMA COR E SAPATAS NIVELADORAS REGULÁVEIS METÁLICAS REF.: 605/31 DA GECELE OU SIMILAR.

PERSPECTIVA 01

Desenhos sem escalas
Cotas em milímetros

Ministério da Mulher, da Família e dos Diretos Humanos
Secretaria Nacional de Políticas para Mulheres
Departamento de Políticas de Enfrentamento à Violência contra as Mulheres
SBS -Setor Bancário Sul, Quadra 02, Bloco H, Lote 8
CEP: 70.070-120 - Brasília
Telefone: (61) 2027 - 3672

Programa Mulher Segura e Protegida
Implantação da Casa da Mulher Brasileira
ESPECIFICAÇÕES DE MOBILIÁRIO

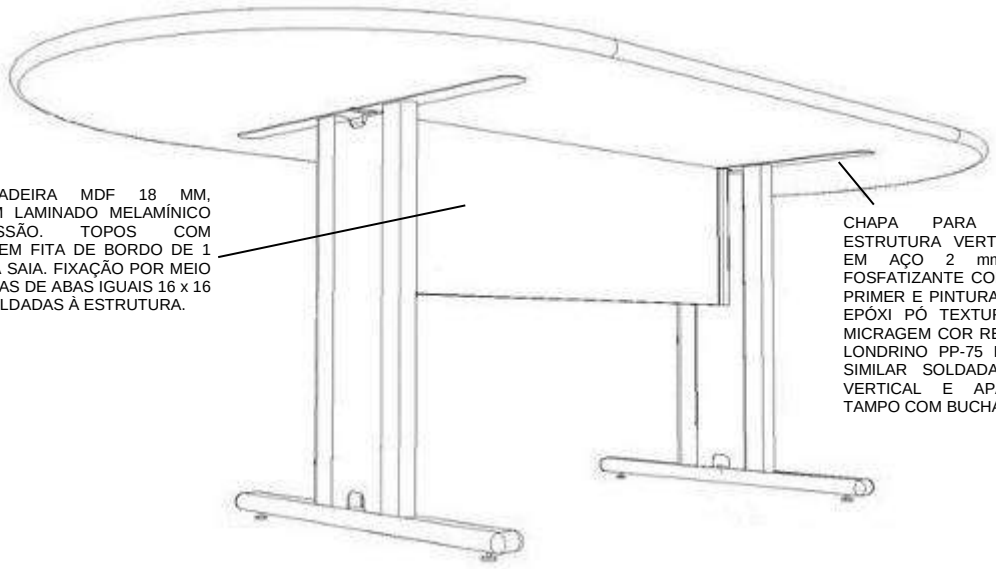

SAIA EM MADEIRA MDF 18 MM, REVESTIDA EM LAMINADO MELAMÍNICO BAIXA PRESSÃO. TOPOS COM ACABAMENTO EM FITA DE BORDO DE 1 mm NA COR DA SAIA. FIXAÇÃO POR MEIO DE CANTONEIRAS DE ABAS IGUAIS 16 x 16 mm (1,5 mm) SOLDADAS À ESTRUTURA.

CHAPA PARA FIXAÇÃO DA ESTRUTURA VERTICAL AO TAMPO EM AÇO 2 mm ACABAMENTO FOSFATIZANTE COM APLICAÇÃO DE PRIMER E PINTURA ELETROSTÁTICA EPÓXI PÓ TEXTURIZADA DE ALTA MICRAGEM COR REFERÊNCIA CINZA LONDRINO PP-75 DA PERTECH OU SIMILAR SOLDADA À ESTRUTURA VERTICAL E APARAFUSADA AO TAMPO COM BUCHAS METÁLICAS.

PERSPECTIVA 02

PERSPECTIVAS – MESA DE REUNIÃO OVAL MR2

CHAPA PARA FIXAÇÃO DA ESTRUTURA VERTICAL AO TAMPO EM CHAPA DE AÇO 2 mm. ACABAMENTO FOSFATIZANTE COM APLICAÇÃO DE PRIMER E PINTURA ELETROSTÁTICA EPÓXI PÓ TEXTURIZADA DE ALTA MICRAGEM COR REFERÊNCIA CINZA LONDRINO PP-75 DA PERTECH OU SIMILAR. SOLDADA À ESTRUTURA VERTICA E APARAFUSADA AO TAMPO COM BUCHAS METÁLICAS.

ESTRUTRA VERTICAL EM PERFIL ESPECIAL DE AÇO CARBONO 60 x 30 mm (e = 1,5mm). ACABAMENTO FOSFATIZANTE COM APLICAÇÃO DE PRIMER E PINTURA ELETROSTÁTICA EPÓXI PÓ TEXTURIZADA DE ALTA MICRAGEM COR REFERÊNCIA CINZA LONDRINO PP-75 DA PERTCH OU SIMILAR. CONJUNTO SOLDADO À BASE. TAMPAS REMOVÍVEIS PARA PASSAGEM DE CABEAMENTO EM CHAPA DE AÇO 1,5 mm COM MESMO ACABAMENTO.

Desenhos sem escalas
Cotas em milímetros

Ministério da Mulher, da Família e dos Diretos Humanos
Secretaria Nacional de Políticas para Mulheres
Departamento de Políticas de Enfrentamento à Violência contra as Mulheres
SBS -Setor Bancário Sul, Quadra 02, Bloco H, Lote 8
CEP: 70.070-120 - Brasília
Telefone: (61) 2027 - 3672

Programa Mulher Segura e Protegida
Implantação da Casa da Mulher Brasileira
ESPECIFICAÇÕES DE MOBILIÁRIO

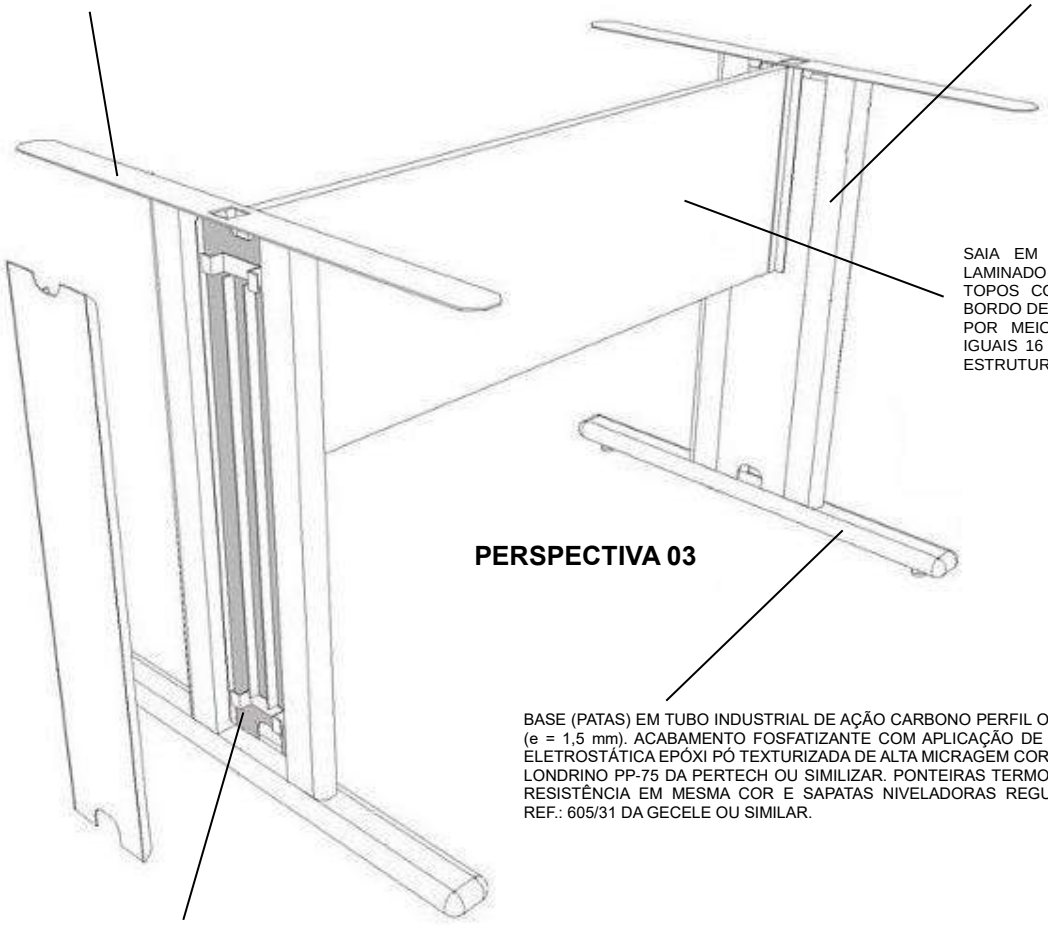

PERSPECTIVA 03

SAIA EM MDF 18 MM, REVESTIDA EM LAMINADO MELAMÍNICO BAIXA PRESSÃO. TOPOS COM ACABAMENTO EM FITA DE BORDO DE 1 mm NA COR DA SAIA. FIXAÇÃO POR MEIO DE CANTONEIRAS DE ABAS IGUAIS 16 x 16 mm (1,5 mm) SOLDADAS À ESTRUTURA.

BASE (PATAS) EM TUBO INDUSTRIAL DE AÇÃO CARBONO PERFIL OBLONGO 60 x 30 mm (e = 1,5 mm). ACABAMENTO FOSFATIZANTE COM APLICAÇÃO DE PRIMER E PINTURA ELETROSTÁTICA EPÓXI PÓ TEXTURIZADA DE ALTA MICRAGEM COR REFERÊNCIA CINZA LONDRINO PP-75 DA PERTECH OU SIMILIZAR. PONTEIRAS TERMOPLÁSTICAS DE ALTA RESISTÊNCIA EM MESMA COR E SAPATAS NIVELADORAS REGULÁVEIS METÁLICAS REF.: 605/31 DA GECELE OU SIMILAR.

TAMPA FIXA SOLDADA À ESTRUTURA VERTICAL PARA PASSAGEM DE CABEAMENTO, COM CANALETA GUIA. CONJUNTO EM CHAPA DE AÇO 1,5 mm ACABAMENTO FOSFATIZANTE COM APLICAÇÃO DE PRIMER E PINTURA ELETROSTÁTICA EPÓXI PÓ TEXTURIZADA DE ALTA MICRAGEM COR REFERÊNCIA CINZA LONDRINO PP-75 DA PERTECH OU SIMILAR.

Desenhos sem escalas
Cotas em milímetros

Ministério da Mulher, da Família e dos Diretos Humanos
Secretaria Nacional de Políticas para Mulheres
Departamento de Políticas de Enfrentamento à Violência contra as Mulheres
SBS -Setor Bancário Sul, Quadra 02, Bloco H, Lote 8
CEP: 70.070-120 - Brasília
Telefone: (61) 2027 - 3672

Programa Mulher Segura e Protegida
Implantação da Casa da Mulher Brasileira
ESPECIFICAÇÕES DE MOBILIÁRIO

TAMPA REMOVÍVEL COM GRAPAS SOLDADAS NA FACE INTERNA PARA FIXAÇÃO À ESTRUTURA VERTICAL. CONJUNTO EM CHAPA DE AÇO 1,5 mm ACABAMENTO FOSFATIZANTE COM APLICAÇÃO DE PRIMER E PINTURA ELETROSTÁTICA EPÓXI PÓ TEXTURIZADA DE ALTA MICRAGEM COR REFERÊNCIA CINZA LONDRINO PP-75 DA PERTECH OU SIMILAR.

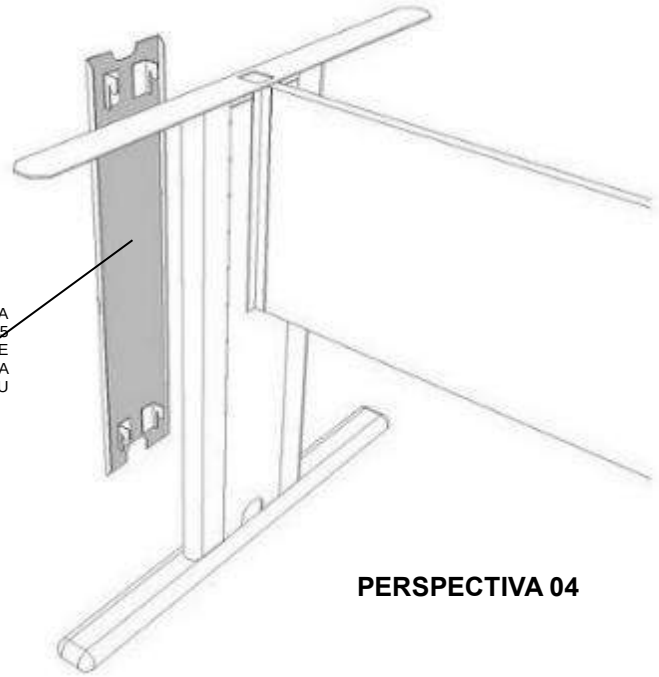

PERSPECTIVA 04

VISTAS – MESA DE REUNIÃO OVAL MR2

Desenhos sem escalas
Cotas em milímetros

Ministério da Mulher, da Família e dos Diretos Humanos
Secretaria Nacional de Políticas para Mulheres
Departamento de Políticas de Enfrentamento à Violência contra as Mulheres
SBS -Setor Bancário Sul, Quadra 02, Bloco H, Lote 8
CEP: 70.070-120 - Brasília
Telefone: (61) 2027 - 3672

Programa Mulher Segura e Protegida
Implantação da Casa da Mulher Brasileira
ESPECIFICAÇÕES DE MOBILIÁRIO

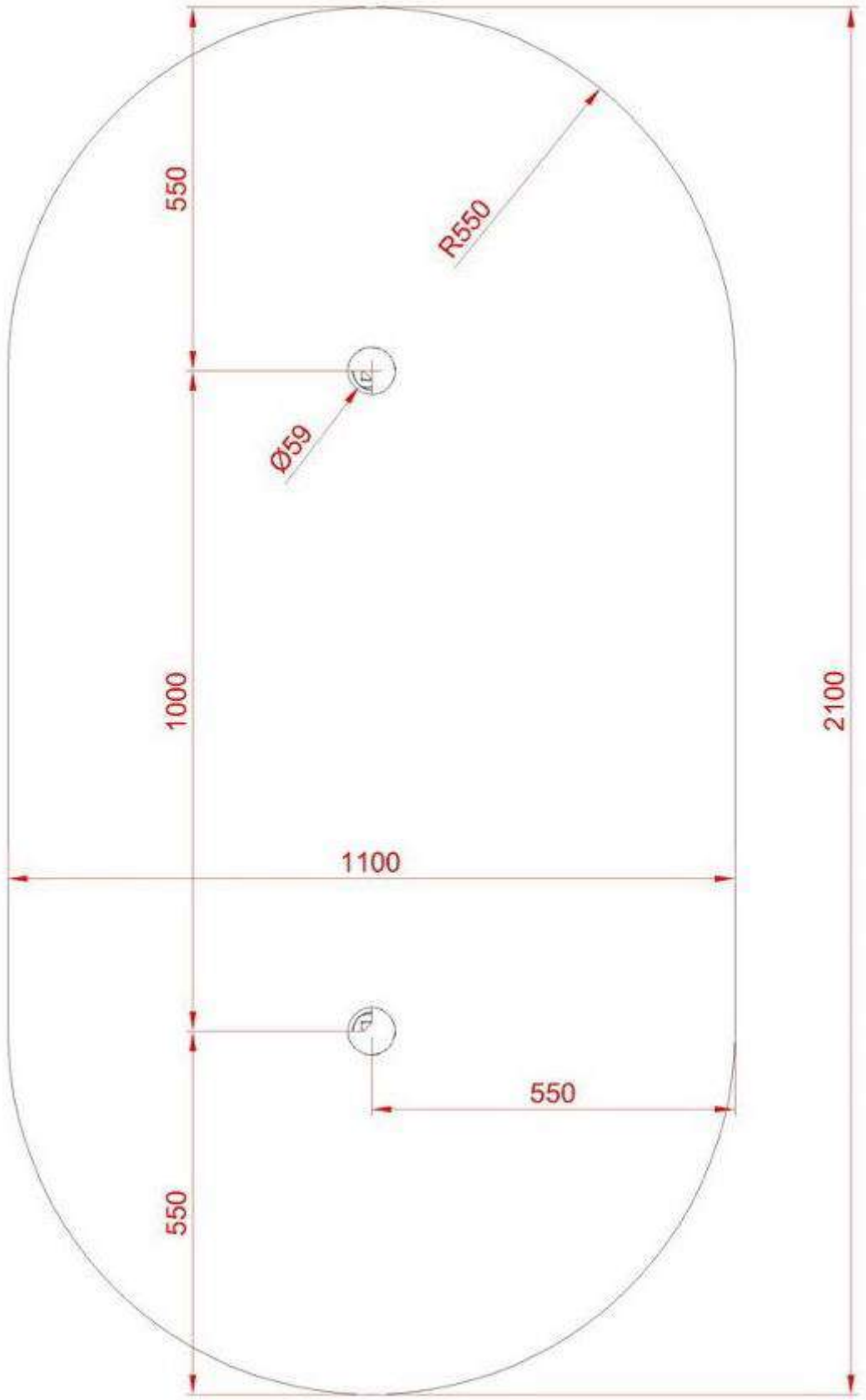

m escalas
nilímetros

Ministério da Mulher, da Família e dos Diretos Humanos
Secretaria Nacional de Políticas para Mulheres
Departamento de Políticas de Enfrentamento à Violência contra as Mulheres
SBS -Setor Bancário Sul, Quadra 02, Bloco H, Lote 8
CEP: 70.070-120 - Brasília
Telefone: (61) 2027 - 3672

Programa Mulher Segura e Protegida
Implantação da Casa da Mulher Brasileira
ESPECIFICAÇÕES DE MOBILIÁRIO

VISTA SUPERIOR

VISTAS – MESA DE REUNIÃO OVAL MR2

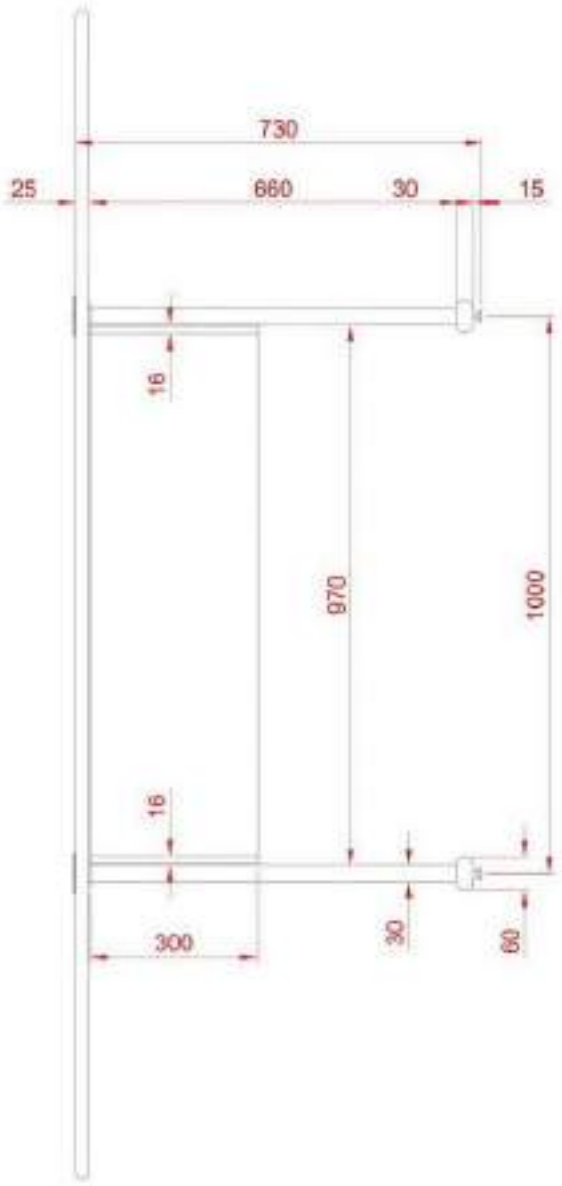

VISTA FRONTAL

CORTE – MESA DE REUNIÃO OVAL MR2

Desenhos sem escalas
Cotas em milímetros

Programa Mulher Segura e Protegida
Implantação da Casa da Mulher Brasileira
ESPECIFICAÇÕES DE MOBILIÁRIO

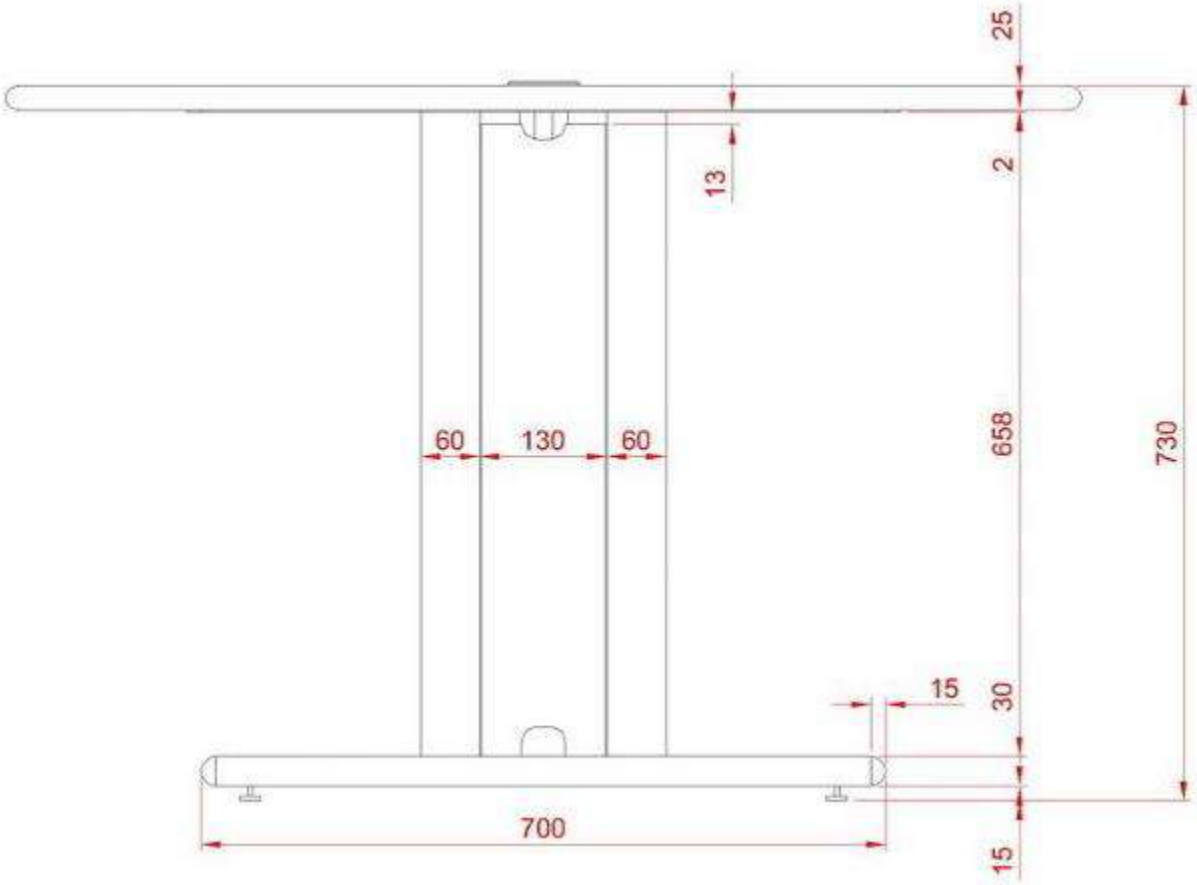

VISTA LATERAL

Desenhos sem escalas
Cotas em milímetros

Ministério da Mulher, da Família e dos Diretos Humanos
Secretaria Nacional de Políticas para Mulheres
Departamento de Políticas de Enfrentamento à Violência contra as Mulheres
SBS -Setor Bancário Sul, Quadra 02, Bloco H, Lote 8
CEP: 70.070-120 - Brasília
Telefone: (61) 2027 - 3672

Programa Mulher Segura e Protegida
Implantação da Casa da Mulher Brasileira
ESPECIFICAÇÕES DE MOBILIÁRIO

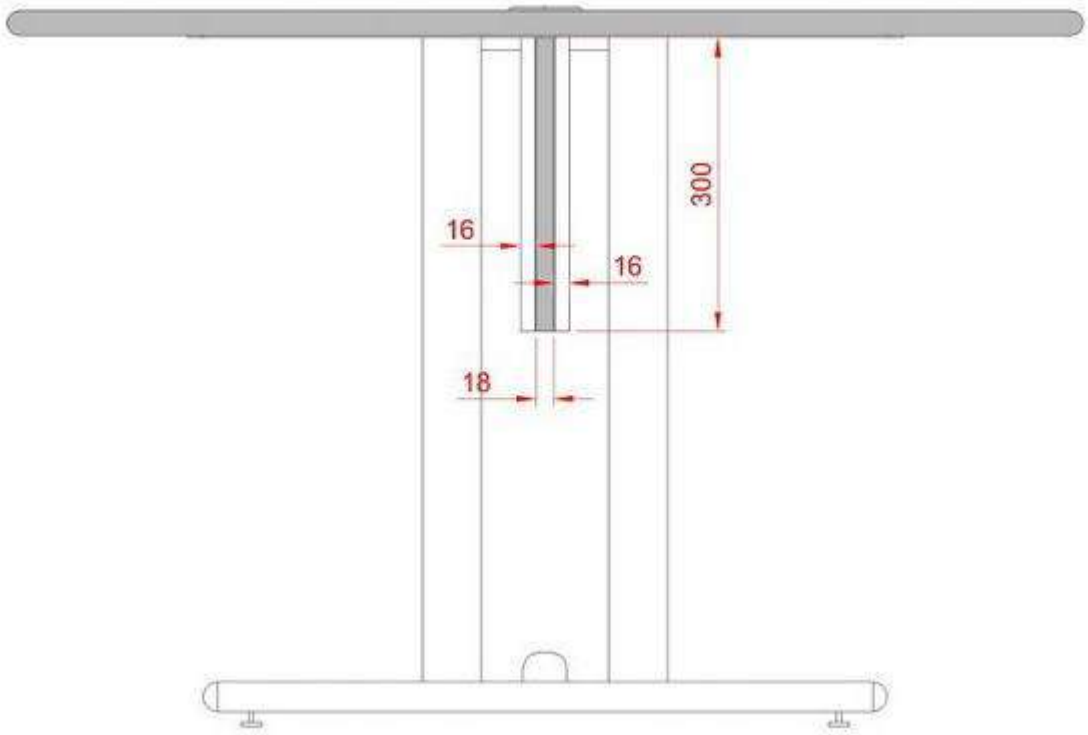

CORTE VERTICAL

CORTE – MESA DE REUNIÃO OVAL MR2

Desenhos sem escalas
Cotas em milímetros

Ministério da Mulher, da Família e dos Diretos Humanos
Secretaria Nacional de Políticas para Mulheres
Departamento de Políticas de Enfrentamento à Violência contra as Mulheres
SBS -Setor Bancário Sul, Quadra 02, Bloco H, Lote 8
CEP: 70.070-120 - Brasília
Telefone: (61) 2027 - 3672

Programa Mulher Segura e Protegida
Implantação da Casa da Mulher Brasileira
ESPECIFICAÇÕES DE MOBILIÁRIO

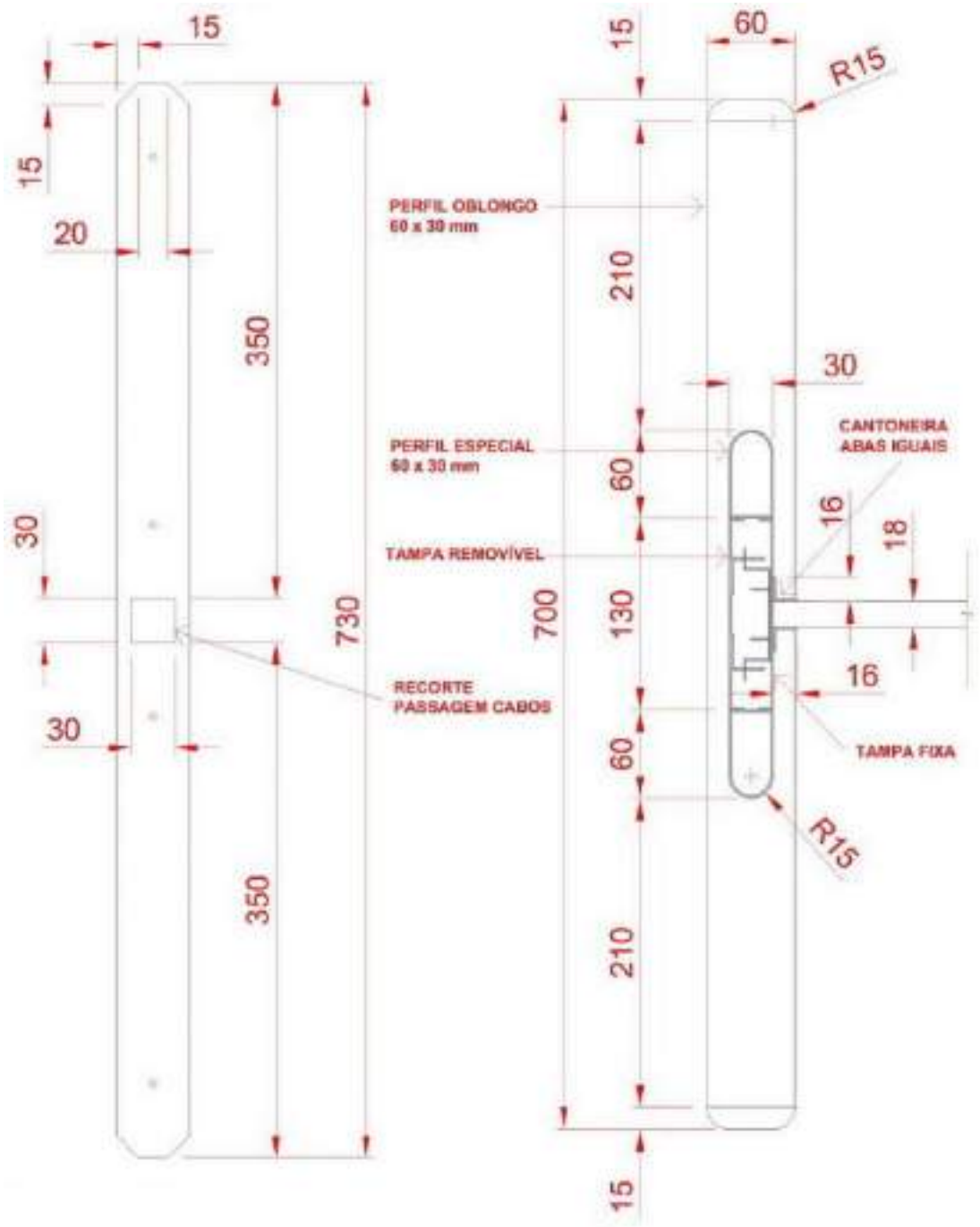

ABA FIXAÇÃO ESTRUTURA/TAMPO

CORTE ESTRUTURA

Desenhos sem escalas
Cotas em milímetros

Ministério da Mulher, da Família e dos Diretos Humanos
Secretaria Nacional de Políticas para Mulheres
Departamento de Políticas de Enfrentamento à Violência contra as Mulheres
SBS -Setor Bancário Sul, Quadra 02, Bloco H, Lote 8
CEP: 70.070-120 - Brasília
Telefone: (61) 2027 - 3672

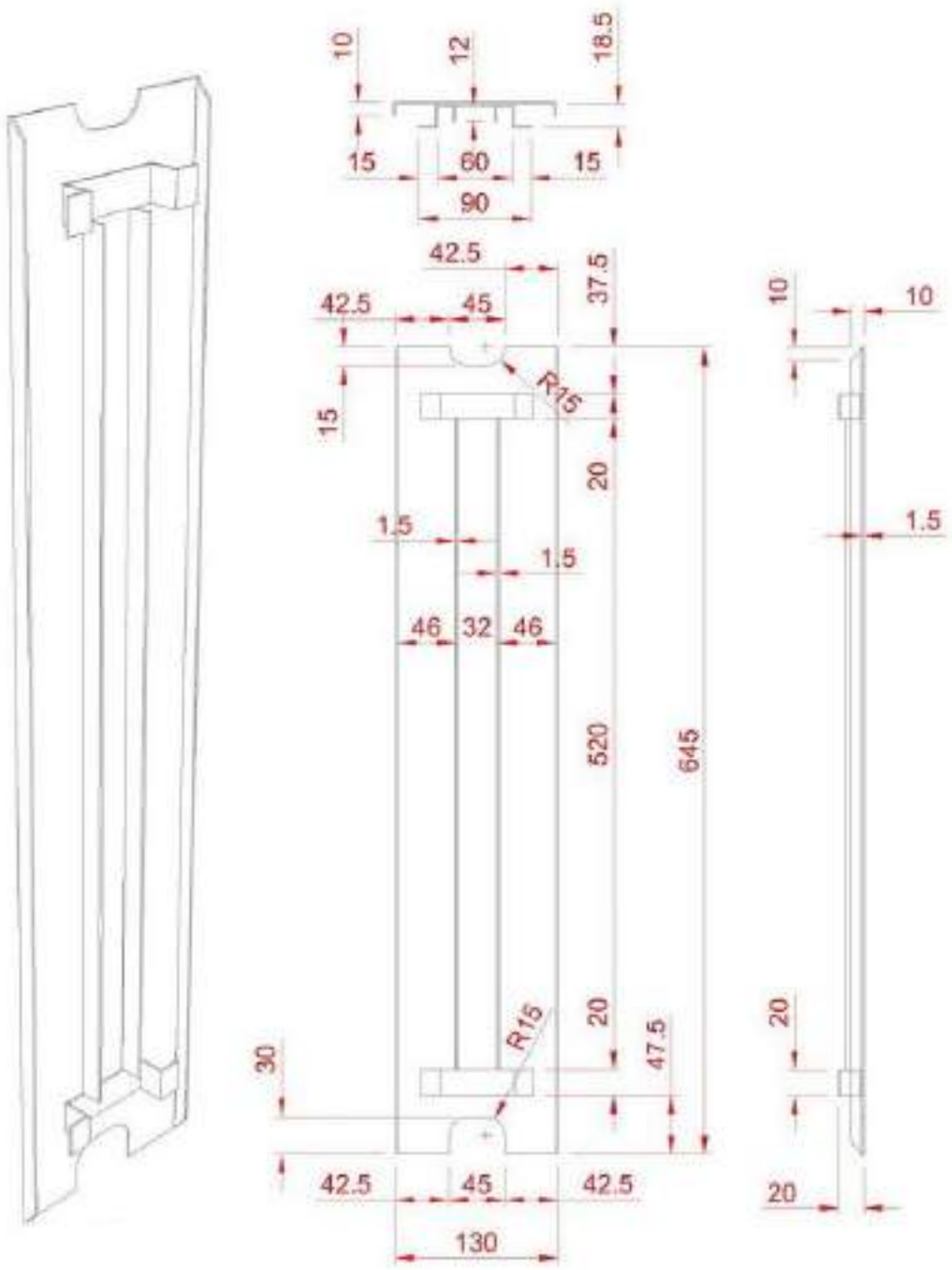

DETALHES – MESA DE REUNIÃO REDONDA MR2

Desenhos sem escalas
Cotas em milímetros

Ministério da Mulher, da Família e dos Diretos Humanos
Secretaria Nacional de Políticas para Mulheres
Departamento de Políticas de Enfrentamento à Violência contra as Mulheres
SBS -Setor Bancário Sul, Quadra 02, Bloco H, Lote 8
CEP: 70.070-120 - Brasília
Telefone: (61) 2027 - 3672

Programa Mulher Segura e Protegida
Implantação da Casa da Mulher Brasileira
ESPECIFICAÇÕES DE MOBILIÁRIO

DETALHES – MESA DE REUNIÃO REDONDA MR2

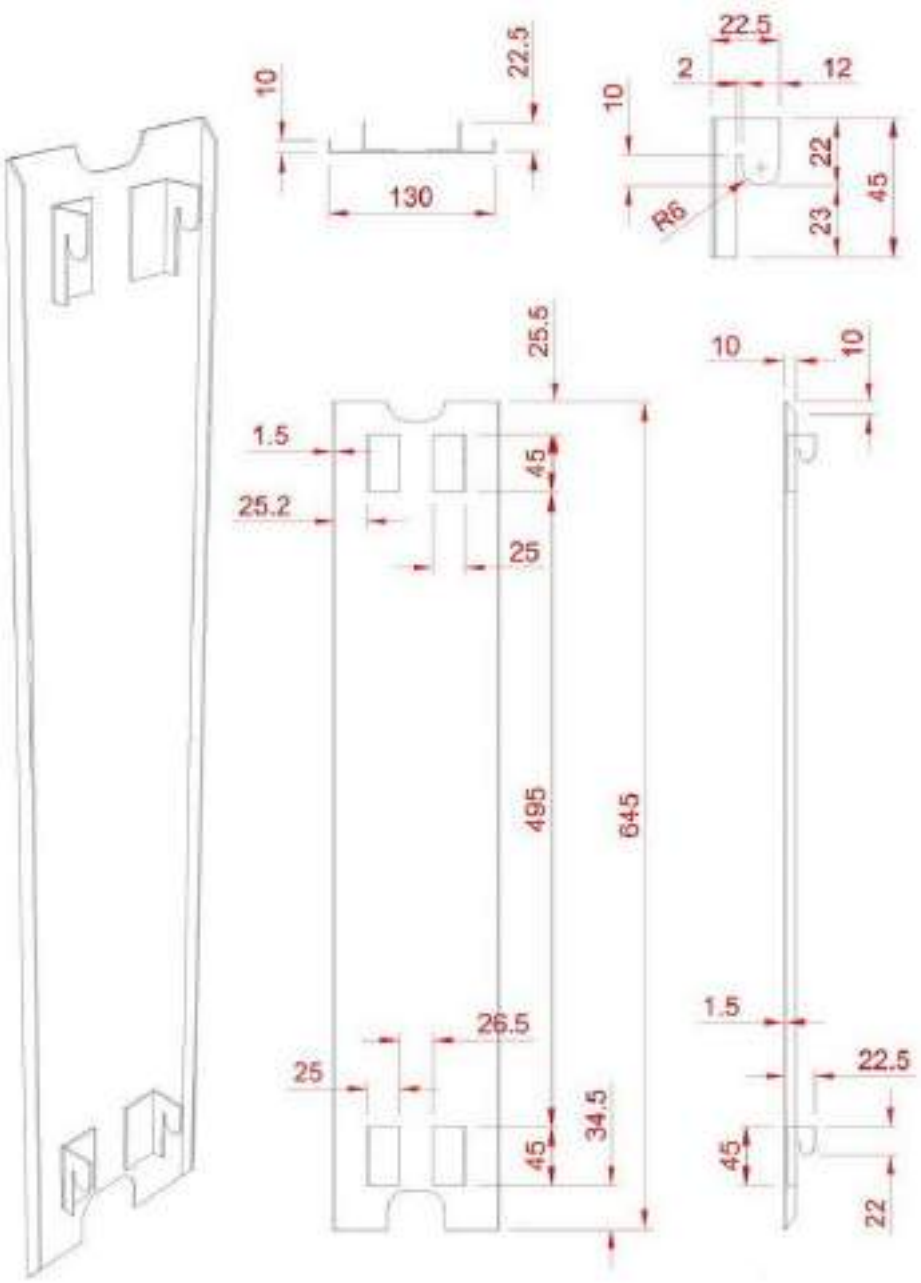

Desenhos sem escalas
Cotas em milímetros

Ministério da Mulher, da Família e dos Diretos Humanos
Secretaria Nacional de Políticas para Mulheres
Departamento de Políticas de Enfrentamento à Violência contra as Mulheres
SBS -Setor Bancário Sul, Quadra 02, Bloco H, Lote 8
CEP: 70.070-120 - Brasília
Telefone: (61) 2027 - 3672

Programa Mulher Segura e Protegida
Implantação da Casa da Mulher Brasileira

ESPECIFICAÇÕES DE MOBILIÁRIO

1. CARACTERÍSTICAS

1.1 Tipo

- Poltrona e sofás de 2 e 3 lugares. (referência comercial: Linha Le Pettit Confort ou *Le Corbusier)*

1.2 Estrutura

Estrutura aço inox tubos redondos dobrados e curvados 25 mm diâmetro e 2mm de parede com 4 pés c/sapatas e polimento brilhante. Estrato de perfilado inox e percintas elásticas. Blocos em espuma PU D33 assentos/encostos/braços.

1.3 Revestimento

Revestimento sintético cor preta, espalmado à base de cloreto de polivinila (PVC), gramatura mínima 500g/m², com acabamento PU, suporte (reforço) em malha 100% poliéster reciclado e aplicação de Microban ref. Facto Náutico Cipatex ou similares. Costura em todo perímetro. Os blocos não poderão apresentar formação de gomo por costuras no revestimento ou por frisos na espuma injetada.

ou

Revestimento em couro.

2. ITENS - PBMS

- SPM SOFA 3 LUGARES – PRETO - PBMS - 71.10.111.600054
- SPM SOFA 2 LUGARES – PRETO - PBMS - 71.10.111.600069
- SPM POLTRONA – PBMS - 71.10.111.600128

3 Dimensões aproximadas

Poltrona – 98 x 67 x 70 cm (largura x alta x profundidade)
Sofá 02 – 130 x 67 x 70 cm (largura x alta x profundidade)
Sofá 03 – 180 x 67 x 70 cm (largura x alta x profundidade)

OBSERVAÇÕES

1) Todo o conjunto do estofado deverá apresentar-se perfeitamente nivelado e firme. Quaisquer desencontros, juntas, frestas, desnivelamentos, quinas e arestas pontiagudas e/ou cortantes, rebarbas, soldas de má qualidade estrutural e estética, grampos aparentes, falhas, gomos ou pregas na costura, frisos na espuma injetada ou outras deficientes ou outras fragilidades, serão motivos de reprovação da peca executada. A qualidade de confecção e acabamento, a resistência, durabilidade e o atendimento às normas e requisitos ergonômicos serão fatores preponderantes na avaliação técnica dos estofados;

2) Todas as pecas em aço deverão receber, antes da pintura, tratamento anticorrosivo de fosfatização por imersão.

ESTOFADOS



POLTRONA



SOFÁ DE 2 LUGARES

Imagens meramente ilustrativas.

Ministério da Mulher, da Família e dos Diretos Humanos
Secretaria Nacional de Políticas para Mulheres
Departamento de Políticas de Enfrentamento à Violência contra as Mulheres
SBS -Setor Bancário Sul, Quadra 02, Bloco H, Lote 8
CEP: 70.070-120 - Brasília
Telefone: (61) 2027 - 3672

Programa Mulher Segura e Protegida
Implantação da Casa da Mulher Brasileira

ESPECIFICAÇÕES DE MOBILIÁRIO



SOFÁ DE 3 LUGARES